P1 0+000.000

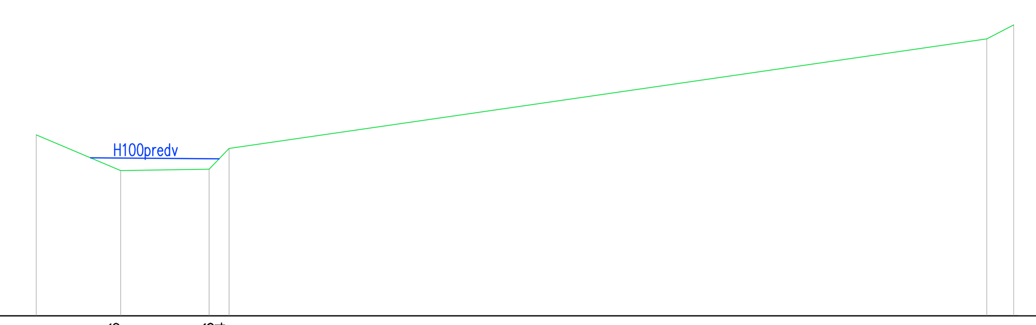

PVP 445.000

Kota nivelete		448.096	448.096	448.454		
Kota terena	448.84	448.08	448.111	448.551	450.876	451.17
Teren odmik od osi	−2.755	−0.967	0.908	1.333	17.4	17.971

P3 0+013.573

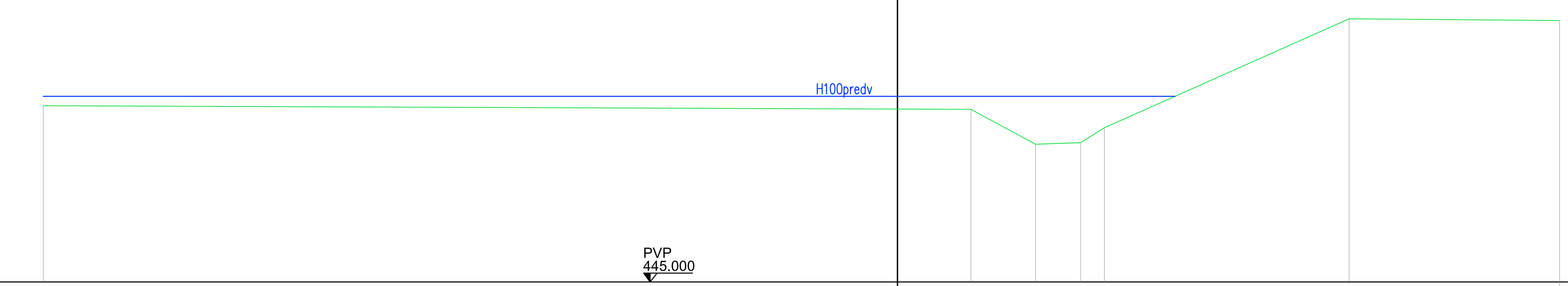

PVP 445.000

Kota nivelete		448.699	448.351	448.351	448.883		
Kota terena	449.3	449.21	448.36	448.4	448.76	451.42	451.38
Teren odmik od osi	−24.796	−2.177	−0.604	0.497	1.078	7.046	12.179

P2 0+007.137

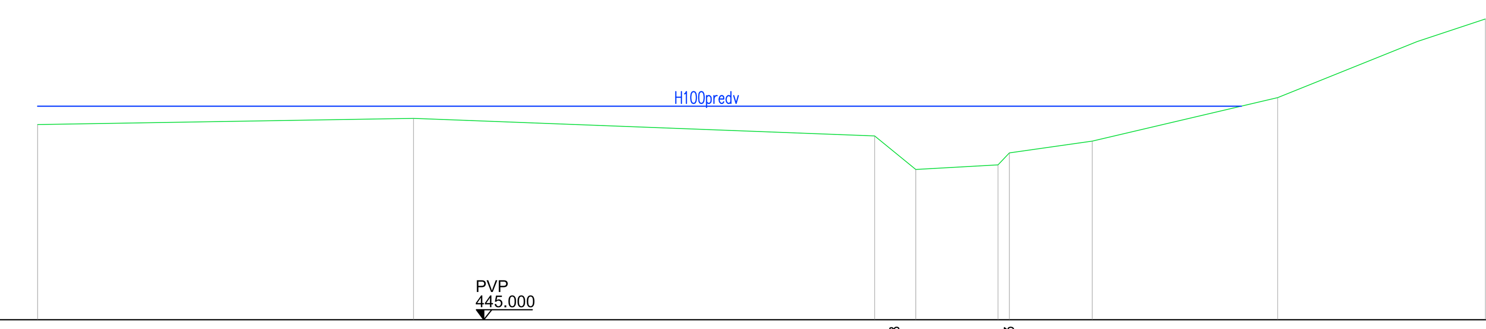

PVP 445.000

Kota nivelete			448.478	448.19	448.19	448.553				
Kota terena	449.14	449.27	448.9	448.19	448.285	448.54	448.79	449.71	450.9	451.38
Teren odmik od osi	−19.46	−11.491	−1.71	−0.839	0.907	1.148	2.904	6.836	9.796	11.239

Izvajalec: Tempos okoljsko gradbeništvo — sedež: Tehnološki park 21, 1000 Ljubljana; mobile: +386 41 288 422; e-pošta: info@tempos.si

Naročnik: Gorenjska gradbena družba d.d., Jezerska cesta 20, 4000 Kranj

Naslov projekta (Naziv objekta): Načrt prepusta in VG ureditev na območju ureditve pločnika Goriče – Golnik ob državni cesti R2-410/1134 Tržič – Kokrica od km 6+000 do km 6+700 | Štev. projekta: P-47/17 | Vrsta projekta: PZI

Vrsta načrta: Načrt gradbenih konstrukcij | Štev. načrta: 121/2017

Naslov risbe: PREČNI PREREZI P1, P2, P3 | Merilo: 1 : 100/100

Odg. projektant: Ime in priimek: mag. Jošt Sodnik, u.d.i.grad. | Id. številka: G-2812 | Podpis: Sodnik | Datum: november 2017

Izdelal: Tilen Koranter, mag.inž.ok.grad. | Štev. priloge: G.3.1

P4 0+016.756

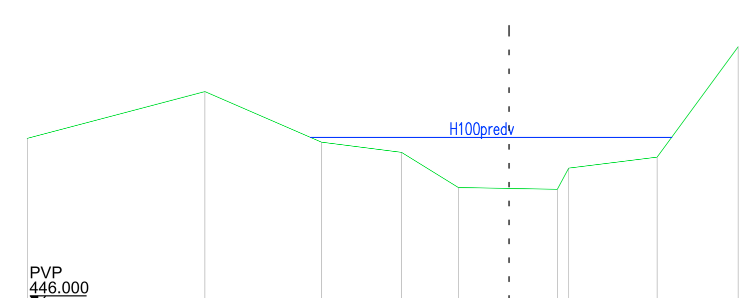

PVP 446.000

Kota nivelete					448.507	448.507	448.835		
Kota terena	449.55	450.54	449.47	449.252	448.507	448.47	448.92	449.15	451.49
Teren odmik od osi	−10.22	−6.45	−3.978	−2.282	−1.076	1.023	1.264	3.142	4.861

P7 0+037.003

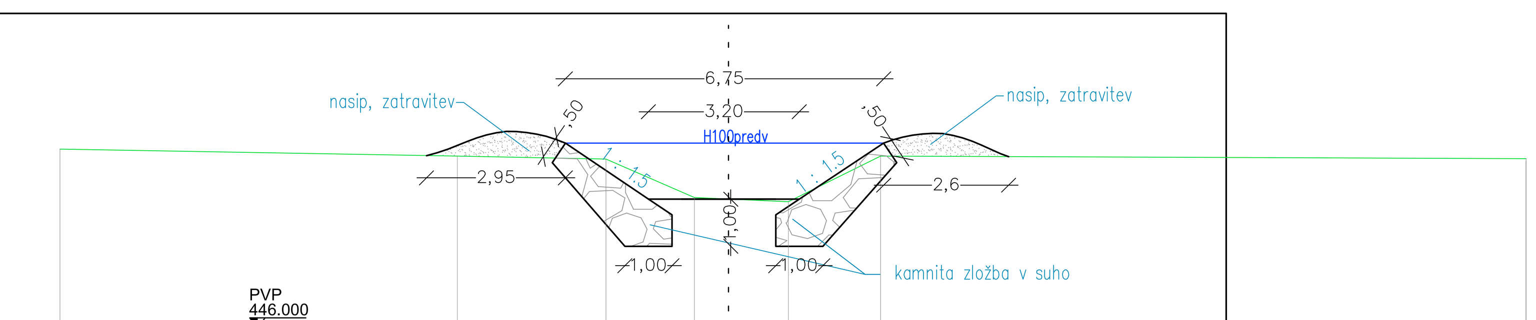

PVP 446.000

Kota nivelete				448.736	448.736		
Kota terena	449.8	449.65	449.59	448.77	448.682	449.65	449.599
Teren odmik od osi	−14.183	−5.755	−2.6	−0.728	1.268	3.224	16.917

P5 0+028.585

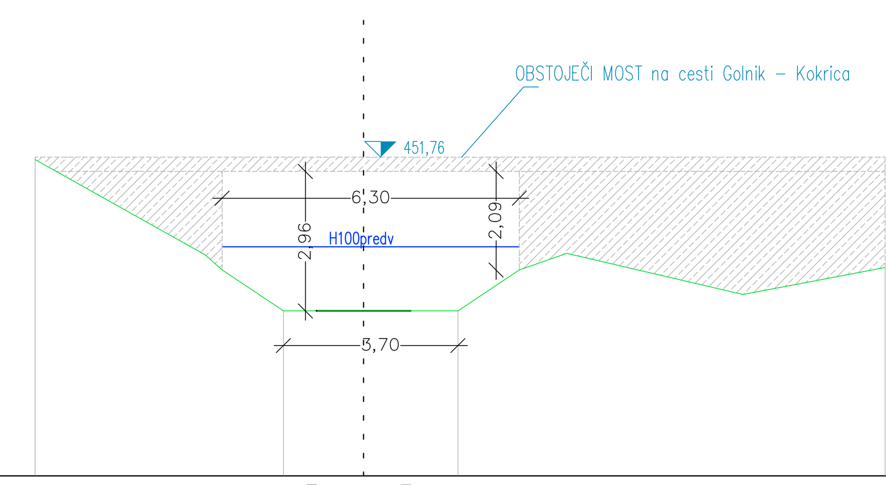

PVP 445.000

Kota nivelete		448.501	448.501	
Kota terena	451.71			451.76
Teren odmik od osi	−6.964			11.054

P6 0+033.256

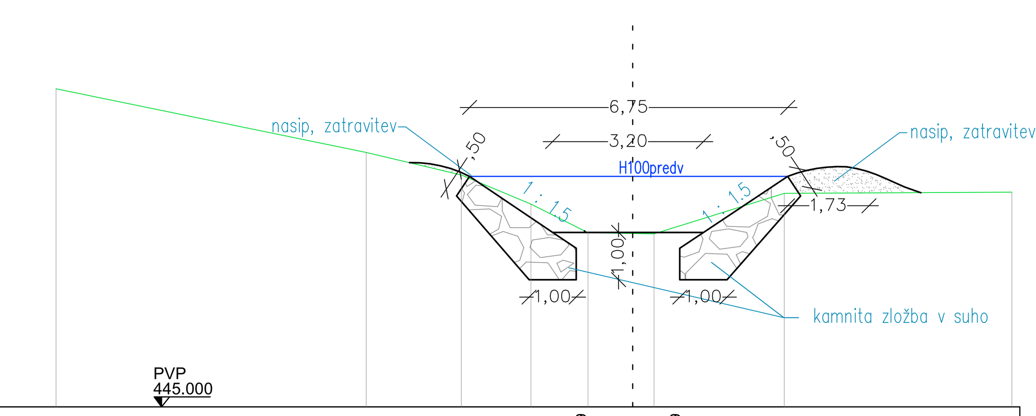

PVP 445.000

Kota nivelete					448.699	448.699	
Kota terena	451.75	450.4	449.92	449.3	448.698	448.67	449.53
Teren odmik od osi	−12.242	−5.657	−3.638	−2.158	−0.949	0.452	3.216

Izvajalec: Tempos okoljsko gradbeništvo — sedež: Tehnološki park 21, 1000 Ljubljana; mobile: +386 41 288 422; e-pošta: info@tempos.si

Naročnik: Gorenjska gradbena družba d.d., Jezerska cesta 20, 4000 Kranj

Naslov projekta (Naziv objekta): Načrt prepusta in VG ureditev na območju ureditve pločnika Goriče – Golnik ob državni cesti R2-410/1134 Tržič – Kokrica od km 6+000 do km 6+700 | Štev. projekta: P47/17 | Vrsta projekta: PZI

Vrsta načrta: Načrt gradbenih konstrukcij | Štev. načrta: 121/2017

Naslov risbe: PREČNI PREREZI P4, P5, P6, P7 | Merilo: 1 : 100/100

Odg. projektant: Ime in priimek: mag. Jošt Sodnik, u.d.i.grad. | Id. številka: G-2812 | Podpis: Sodnik | Datum: nov 2017 / mar 2018

Izdelal: Tilen Koranter, mag.inž.ok.grad. | Štev. priloge: G.3.2

P8 0+039.872

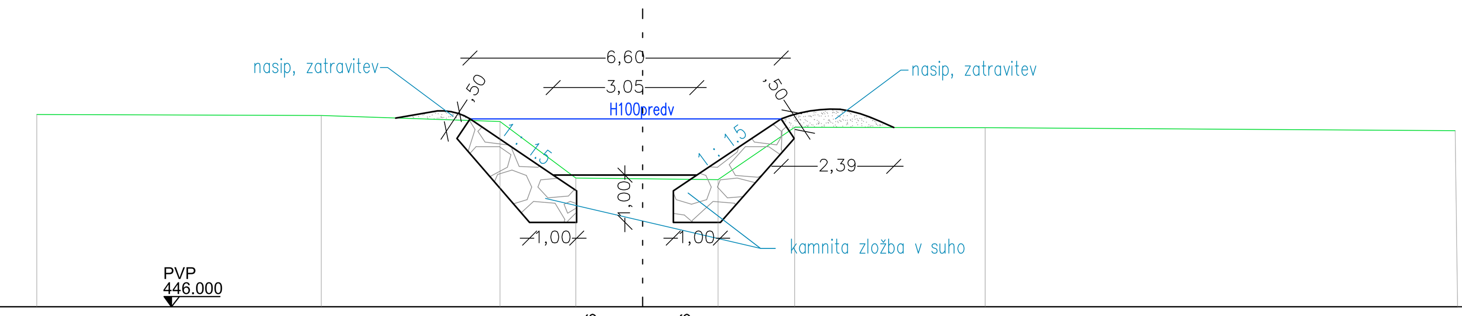

PVP 446.000

Kota nivelete				448.786	448.786			
Kota terena	450.07	450.05	449.921	448.726	448.69	449.8	449.79	449.727
Teren odmik od osi	−12.856	−6.821	−3.029	−1.419	1.6	3.227	7.269	17.293

P9 0+043.198

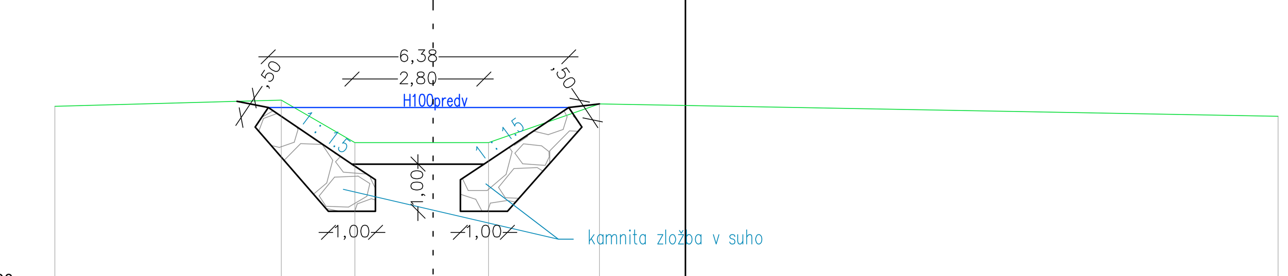

PVP 446.000

Kota nivelete			448.845	448.845		
Kota terena	450.07	450.2	449.3	449.3	450.12	449.86
Teren odmik od osi	−8.024	−3.22	−1.661	1.179	3.532	17.931

P10 0+049.499

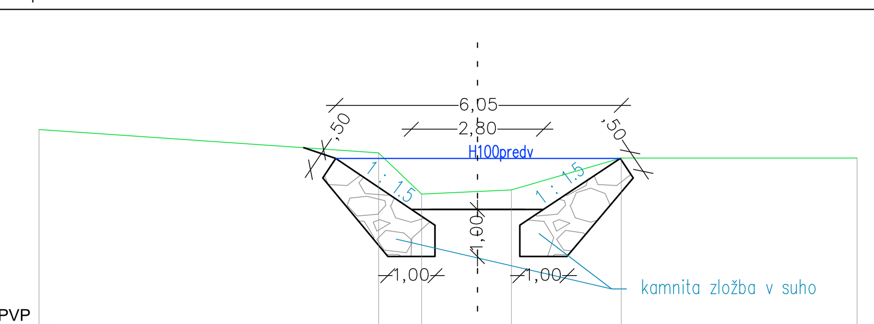

PVP 446.000

Kota nivelete			448.955	448.955	
Kota terena	450.655	450.16	449.28	449.371	450.046
Teren odmik od osi	−9.296	−2.097	−1.182	0.722	3.051

Izvajalec: Tempos okoljsko gradbeništvo — sedež: Tehnološki park 21, 1000 Ljubljana; mobile: +386 41 288 422; e-pošta: info@tempos.si

Naročnik: Gorenjska gradbena družba d.d., Jezerska cesta 20, 4000 Kranj

Naslov projekta (Naziv objekta): Načrt prepusta in VG ureditev na območju ureditve pločnika Goriče – Golnik ob državni cesti R2-410/1134 Tržič – Kokrica od km 6+000 do km 6+700 | Štev. projekta: P-47/17 | Vrsta projekta: PZI

Vrsta načrta: Načrt gradbenih konstrukcij | Štev. načrta: 121/2017

Naslov risbe: PREČNI PREREZI P8, P9, P10 | Merilo: 1 : 100/100

Odg. projektant: Ime in priimek: mag. Jošt Sodnik, u.d.i.grad. | Id. številka: G-2812 | Podpis: Sodnik | Datum: november 2017

Izdelal: Tilen Koranter, mag.inž.ok.grad. | Štev. priloge: G.3.3