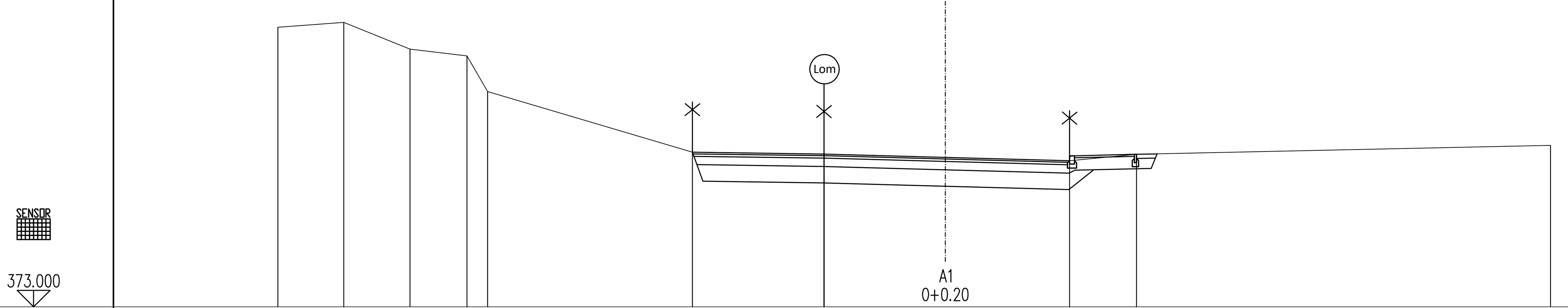

A1
0+0.20

CESTISCE						376.745 (Obst.)	376.700 (Obst.)	376.620 (Obst.)	376.539 376.659 (Obst.)	376.694 (Obst.)	
OD.OSI						6.127	3.000	0.000	3.008	4.629	
TEREN	379.771	379.893	379.243	379.077	378.215	376.745	376.700 376.700 376.700	376.620	376.539	376.694	376.910
OD.OSI	16.168	14.571	12.967	11.586	11.088	6.127	2.941 2.938 2.936	0.000	3.008	4.629	14.655

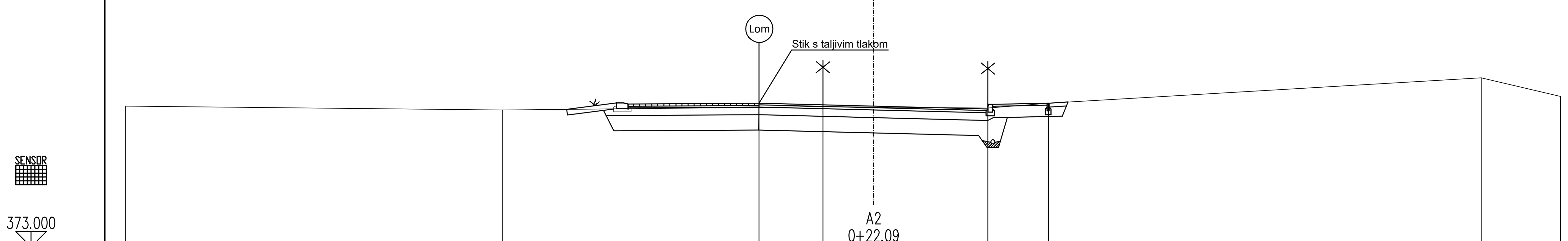

A2
0+22.09

CESTISCE			376.739	376.760		376.685	376.610 376.730	376.762		
OD.OSI			6.437	3.001		0.000	3.000	4.600		
TEREN	376.685	376.582		376.653	376.671	376.660	376.636	376.763	377.426	376.937
OD.OSI	19.603	9.721		3.001	1.326	0.000	2.997	4.586	15.926	18.003

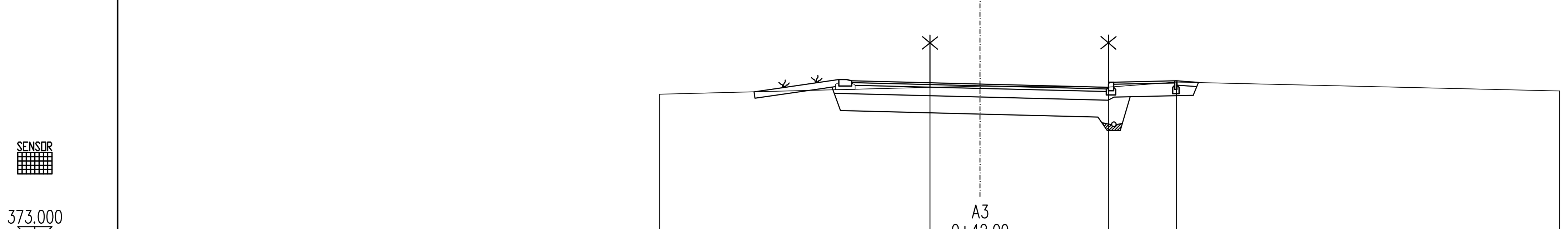

A3
0+42.09

CESTISCE		376.799		376.724	376.649 376.769	376.801	
OD.OSI		3.000		0.000	3.000	4.600	
TEREN	376.487		376.650	376.675	376.654	376.773	376.562
OD.OSI	7.485		1.168	0.000	3.000	4.589	13.535

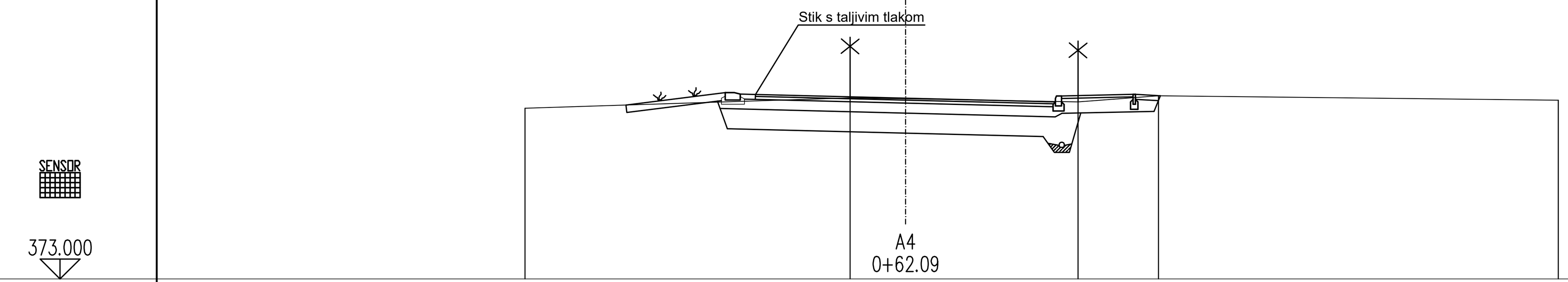

A4
0+62.09

CESTISCE		376.705 376.698		376.623	376.548 376.668		376.700	
OD.OSI		3.303 3.000		0.000	3.000		4.600	
TEREN	376.422		376.630	376.611		376.550	376.673	376.581
OD.OSI	7.610		1.106	0.000		3.450	5.060	13.056

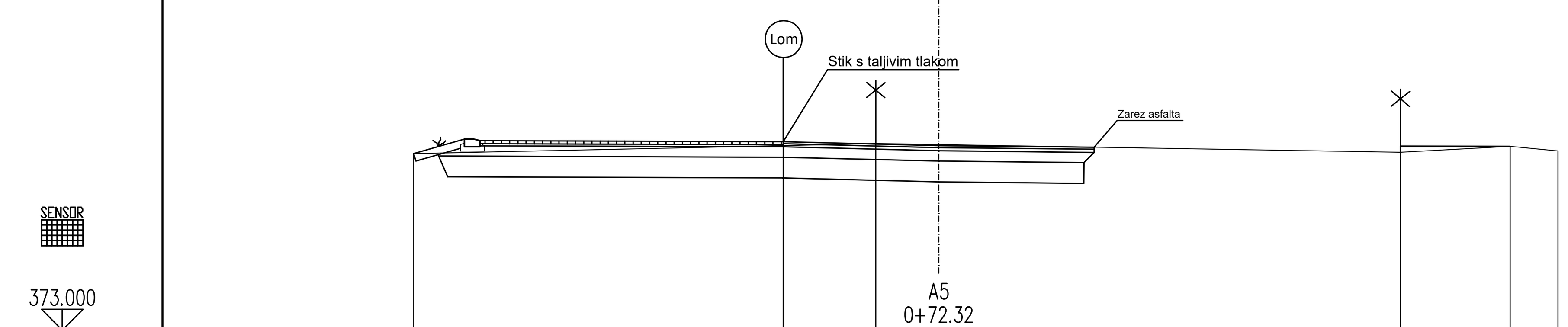

A5
0+72.32

CESTISCE		376.657	376.636		376.561	Obst.			
OD.OSI		8.849	3.000		0.000	3.000	8.906		
TEREN	376.406		376.561	376.600	376.580		376.432	376.545	376.457
OD.OSI	10.128		3.000	1.214	0.000		8.906	11.024	11.947

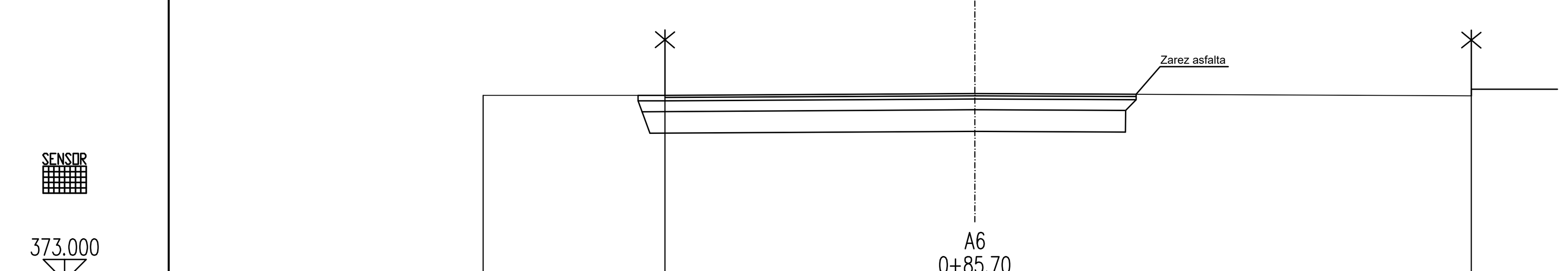

A6
0+85.70

CESTISCE		Obst.	Obst.	Obst.	
OD.OSI		5.754	0.000	3.000	9.227
TEREN	376.447	376.447	376.480		376.440
OD.OSI	9.133	5.754	0.000		9.227

Investitor: MESTNA OBČINA KRANJ Slovenski trg 1 4000 Kranj	Objekt, lokacija: UREDITEV OBRAČALIŠČA IN AVTOBUSNEGA POSTAJALIŠČA PRED OŠ OREHEK
	Načrt: 3 - NAČRT GRADBENIH KONSTRUKCIJ IN DRUGI GRADBENI NAČRTI "NAČRT CESTE"
Projektant: PLANING d.o.o. Križe Planing, d.o.o., Križe Snakovška cesta 68b 4294 Križe, Slovenija Ident. št. 0218 tel: +386 (04) 5955-321 fax: +386 (04) 5955-322 email: planing@siol.net; info@planing.si	Za gradnjo: REKONSTRUKCIJA
	Vrsta projektne dokumentacije: PZI - projekt za izvedbo
	Vsebina, naslov risbe: PREČNI PROFILI OSI A
Naročnik:	

	Ime in priimek:	Ident. št.:	Podpis:
Odg. projektant:	Ivan Eler, u.d.i.g.	IZS G-0326	
Izdelal:	Ivan Eler, u.d.i.g.	IZS G-0326	
Kontroliral:			

Št. projekta:	P- 578	Št. načrta:	P- 578/C	Št. risbe:	5,8
Merilo:	1:100	Datum:	april 2017		
Evidentiranje sprememb:					