TLAK T0

kamnite plošče - pohorski tonalit s srednje izraženo žilo, peskan s kovinskimi zrni
plošče različnih dimenzij: š = 23 cm / d = 30, 40, 45, 60, 90 cm / h = 6 cm
polaganje po shemi, širina posameznih pasov je 23 cm, znotraj pasu se plošče različnih dimenzij polagajo poljubno (vendar naj ne bodo prečne fuge ena na drugo ali premenjalne), ne sme biti izraženega prečnega vzorca fug in vzorca žil!

dilatiranje betonske podlage se izvede kot delavne dilatacije 1-2 cm, polaganje tlaka na dilatacijo s fugo 1 cm, ki se zapolne s trajnoelastično tesnilno maso v barvi, ki jo določi projektant (glej detajl A)

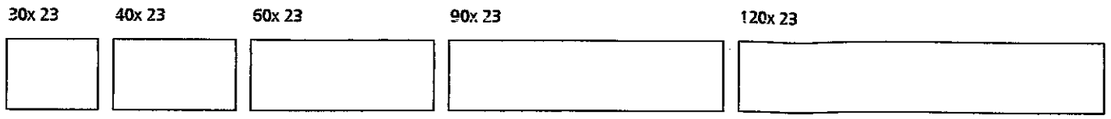

USTROJ TLAKA T0

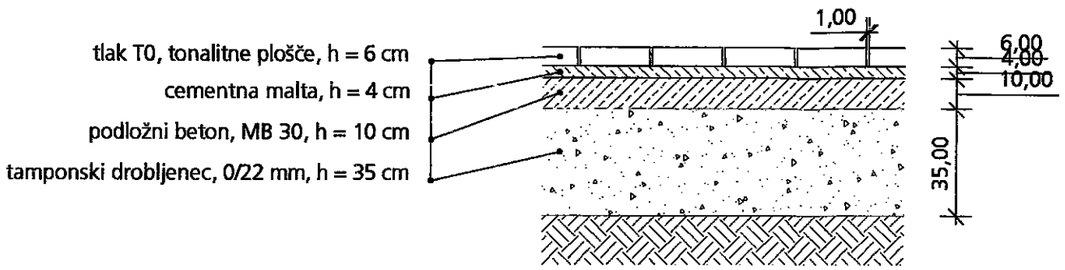

DETAJL A

dilatacijski stik

fuga tlaka 1 cm, dilatacija betonske podlage 2 cm

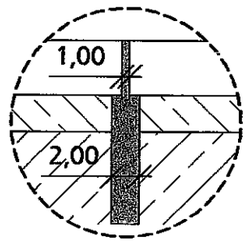

SHEMA POLAGANJA PLOŠČ

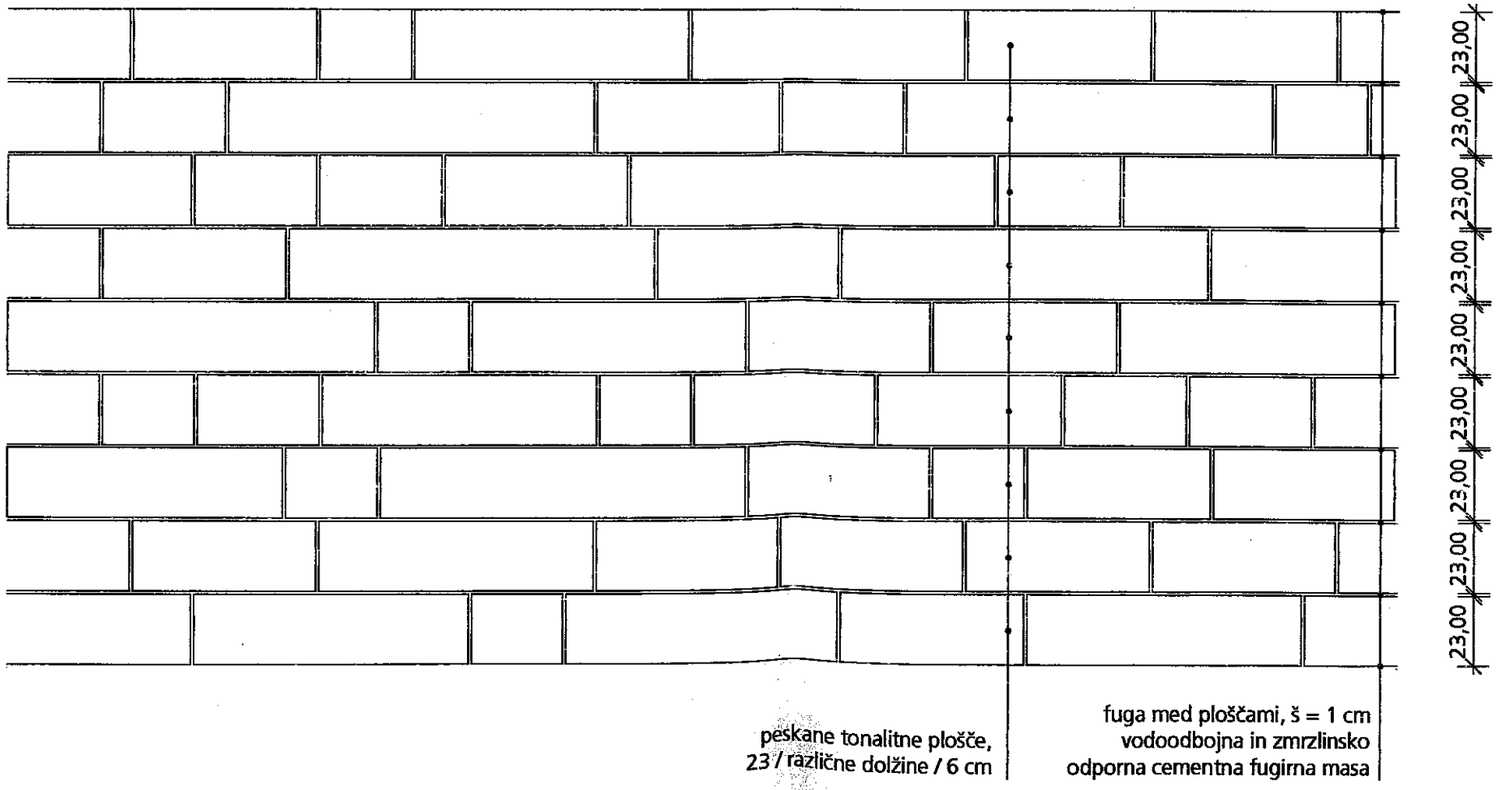

OPOMBE:

***vse mere preveriti na terenu**
***intenzitete peskanja določi projektant po predložitvi vzorca**
*** predložiti vzorec v potrditev projektantu**

Spremembe

Projektantsko podjetje Ljubljanski urbanistični zavod d.d. Verovškova ulica 64 Ljubljana Tel 3602- 400 Fax 3602 - 401	Naziv objekta Ureditev jav starega me ter mostu č
	Vrsta projektne doku PZI
Investitor Mestna občina Kranj Slovenski trg 1 4000 Kranj	Načrt 2 - Načrt kr
	Vsebina risbe Detajli tlako TLAK T0 - t
Odgovorni vodja projekta Karla Jankovič, univ.dipl.inž.kraj.arh. KA - 0865	
Odgovorni projektant Karla Jankovič, univ.dipl.inž.kraj.arh. KA - 0865	
Projektanti Tina Cotič, univ.dipl.inž.arh. Urška Kranjc, univ.dipl.inž.kraj.arh. Gaja Trbižan, univ.dipl.inž.kraj.arh.	Številka načrta 6846 - 2
	Datum November

TLAK T1

kamnite plošče - pohorski tonalit s srednje izraženo žilo, peskan s kovinskimi zrni
plošče različnih dimenzij: š/d = 15/30, 15/40, 15/45, 15/60, 15/90, 15/120, 23/30, 23/40, 23/45, 23/60, 23/90, 23/120, 30/30, 30/40, 30/45, 30/60, 30/90, 30/120, 40/30, 40/40, 40/45, 40/60, 40/90 in h = 6 cm
polaganje po shemi, širina in zaporedje posameznih pasov je fiksno, znotraj pasu se plošče različnih dimenzij polagajo poljubno (vendar naj ne bodo prečne fuge ena na drugo ali premenjalne), ne sme biti izraženega prečnega vzorca fug in vzorca žil!

dilatiranje betonske podlage se izvede kot delavne dilatacije 1-2 cm, polaganje tlaka na dilatacijo s fugo 1 cm, ki se zapolne s trajnoelastično tesnilno maso v barvi, ki jo določi projektant (glej detajl A)

USTROJ TLAKA T1

tlak T1, tonalitne plošče, h = 6 cm
cementna malta, h = 4 cm
podložni beton, MB 30, h = 10 cm
tamponski drobljenec, 0/22 mm, h = 35 cm

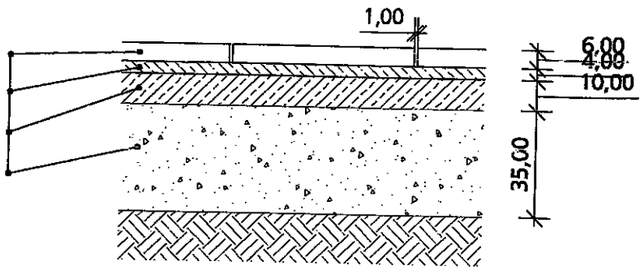

DETAJL A

dilatacijski stik
fuga tlaka 1 cm, dilatacija betonske podlage 2 cm

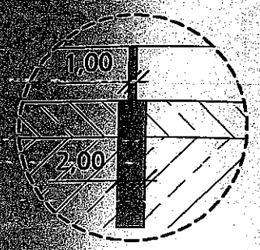

SHEMA POLAGANJA PLOŠČ

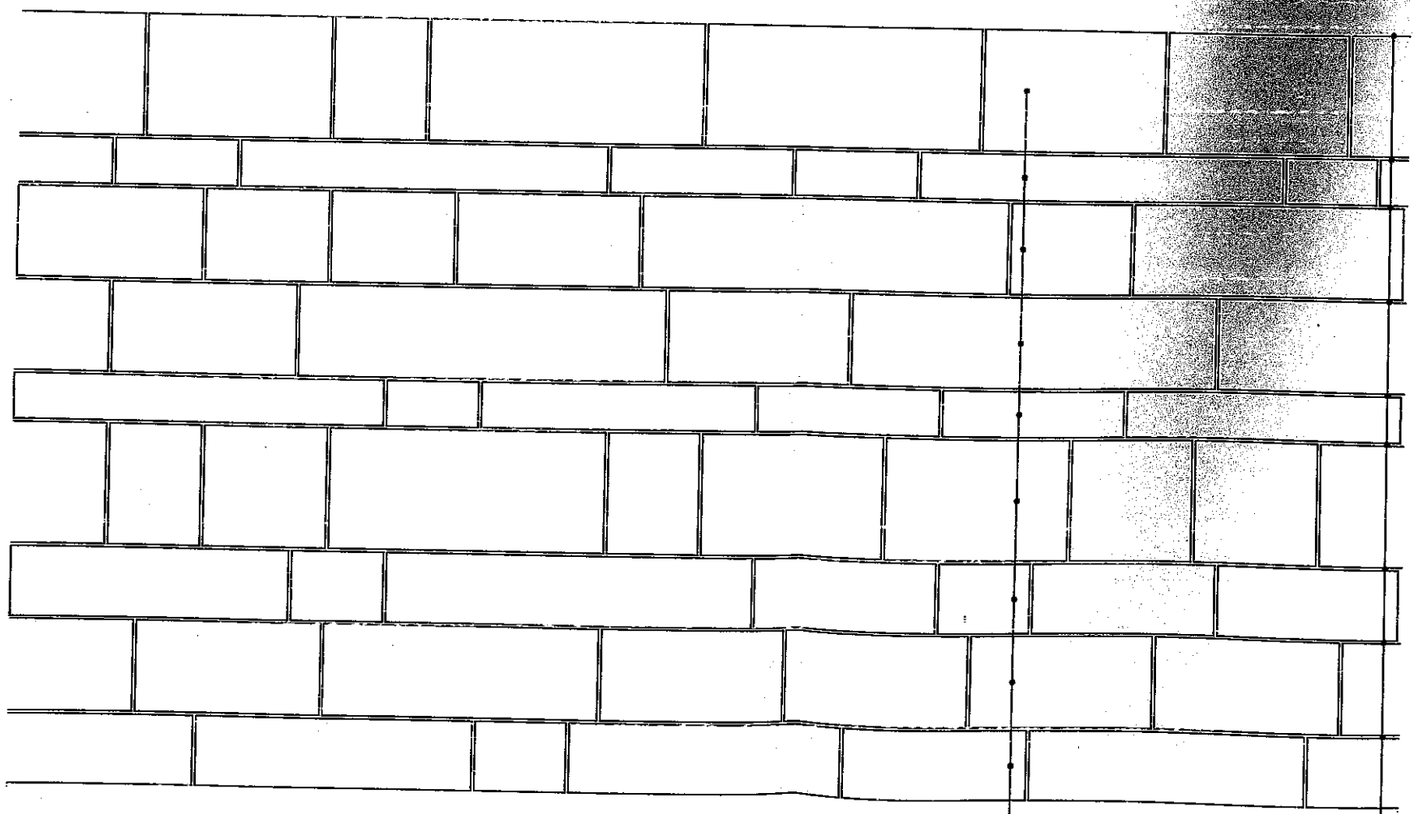

OPOMBE:

***vse mere preveriti na terenu**
***intenzitete peskanja določi projektant po predložitvi vzorca**
*** predložiti vzorec v potrditev projektantu**

Spremembe

Projektantsko podjetje

Ljubljanski urbanistični zavod d.d.
Verovškova ulica 64
Ljubljana
Tel 3602- 400
Fax 3602 - 401

Naziv objekta
Ureditev javnih površin starega mestnega jedra ter mostu čez Kokro

Vrsta projektne dokumentacije
PZI

Investitior
Mestna občina Kranj
Slovenski trg 1
4000 Kranj

Načrt
2 - Načrt krajinske arhitek

Odgovorni vodja projekta
Karla Janković, univ.dipl.inž.kraj.arh. KA - 0865

Vsebina risbe
Detajli tlakov
TLAK T1 - tonalitne plošč

Odgovorni projektant
Karla Janković, univ.dipl.inž.kraj.arh. KA - 0865

Projektanti
Tina Cotič, univ.dipl.inž.arh.
Urška Kranjc, univ.dipl.inž.kraj.arh.
Gaja Trbižan, univ.dipl.inž.kraj.arh.

Številka načrta
6846 - 2

Datum
November 2009

TLAK T2

kamnite plošče - pohorski tonalit s srednje izraženo žilo, peskan s kovinskimi zrni
plošče različnih dimenzij: š/d = 15/15, 15/20, 15/30, 15/40, 23/15, 23/20, 23/30, 23/40, 30/15, 30/20, 30/30, 30/40, 40/15, 40/20, 40/30, 40/40 in h = 6 cm
polaganje po shemi, širina in zaporedje posameznih pasov je fiksno, znotraj pasu se plošče različnih dimenzij polagajo poljubno (vendar naj ne bodo prečne fuge ena na drugo ali premenjalne), ne sme biti izraženega prečnega vzorca fug in vzorca žil!

dilatiranje betonske podlage se izvede kot delavne dilatacije 1-2 cm, polaganje tlaka na dilatacijo s fugo 1 cm, ki se zapolne s trajnoelastično tesnilno maso v barvi, ki jo določi projektant (glej detajl A)

razlika med tlakoma T1 in T2
tlak T2 sestavljajo plošče manjših dolžin, 15, 20, 30 in največ 40 cm
intenziteta peskanja tlaka T2 gradira po območju

DETAJL A
dilatacijski stik
fuga tlaka 1 cm,
dilatacija bet. podlage 2 cm

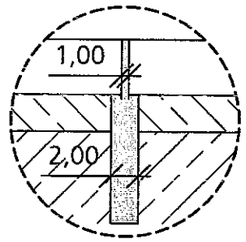

USTROJ TLAKA T2

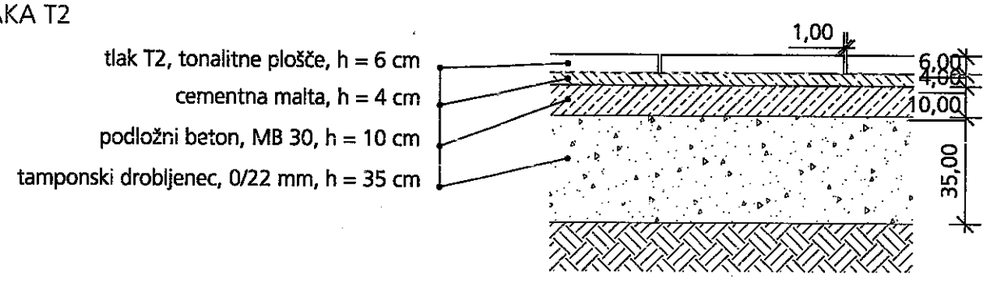

SHEMA POLAGANJA PLOŠČ

peskane tonalitne plošče, različne širine in dolžine / 6 cm

fuga med ploščami, š = 1 cm vodoodbojna in zmrzlinsko odporna cementna fugirna masa

OPOMBE:

***vse mere preveriti na terenu**
***intenzitete peskanja določi projektant po predložitvi vzorca**
*** predložiti vzorec v potrditev projektantu**

Spremembe — Datum in podpis

Projektantsko podjetje Ljubljanski urbanistični zavod d.d. Verovškova ulica 64 Ljubljana Tel 3602- 400 Fax 3602 - 401	Naziv objekta Ureditev javnih površin starega mestnega jedra ter mostu čez Kokro Vrsta projektne dokumentacije: PZI — Številka projekta: 6846
Investitior Mestna občina Kranj Slovenski trg 1 4000 Kranj	Načrt 2 - Načrt krajinske arhitekture
Odgovorni vodja projekta Karla Jankovič, univ.dipl.inž.kraj.arh. KA - 0865	Vsebina risbe Detajli tlakov TLAK T2 - tonalitne plošče
Odgovorni projektant Karla Jankovič, univ.dipl.inž.kraj.arh. KA - 0865	Številka načrta: 6846 - 2 — Merilo: 1 : 20
Projektanti Tina Cotič, univ.dipl.inž.arh. Urška Kranjc, univ.dipl.inž.kraj.arh. Gaja Trbižan, univ.dipl.inž.kraj.arh.	Datum: November 2009 — Št. risbe: 2.1.3

TLAK T3

armiran liti beton, metličen,
povozni del h = 16, dvojna mreža ± Q 308
pohodni del h = 12 cm, enojna mreža ± Q 308,
polaganje armaturne mreže globje, zaradi naknadnega rezanja okrasnih fug.

po izdelavi betona površinska protizdrsna obdelava - metličenje.

po površinski obdelavi rezanje okrasnih fug, š in v = 1 cm (vzdolžne fuge se reže z žago na vodilih, da so ravne linije, prečne fuge se reže polkrožno po detajlu, glej detajl B).

dilatiranje betonskega tlaka se izvede kot delavne fuge 1 cm, ki se zapolnejo s trajnoelastično tesnilno maso v barvi, ki jo določi projektant.

DETAJL B
rezanje vzdolžnih in prečnih fug

vzdolžna fuga, š in v = 1 cm,
vzdolžne fuge se reže na razdaljah po shemi,
reže se na vodilih, da so ravne linije!

prečna fuga, š = 1 cm,
prečne fuge se reže v širini 1 pasu po shemi!
na najglobjem delu je globoka 1 cm, proti vzdolžni
fugi vse bolj plitka, na stiku se zaključi v nivoju tlaka

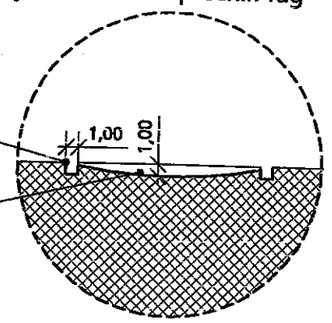

USTROJ TLAKA T3

povozni del

liti armirani beton, metličen, h = 16 cm,
dvojna mreža ± Q 308,
zaradi okrasnih fug polaganje bolj pri dnu!
hidroizolacija
obstoječa betonska konstrukcija

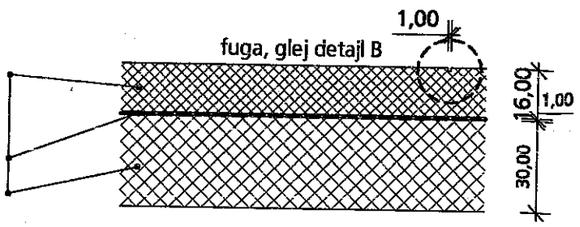

pohodni del

liti armirani beton, metličen, h = 12 cm,
enojna mreža ± Q 308,
zaradi okrasnih fug polaganje bolj pri dnu!
hidroizolacija
obstoječa betonska konstrukcija

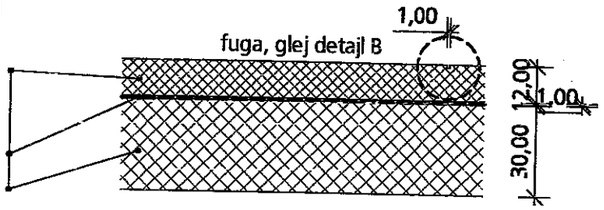

SHEMA OKRASNIH FUG

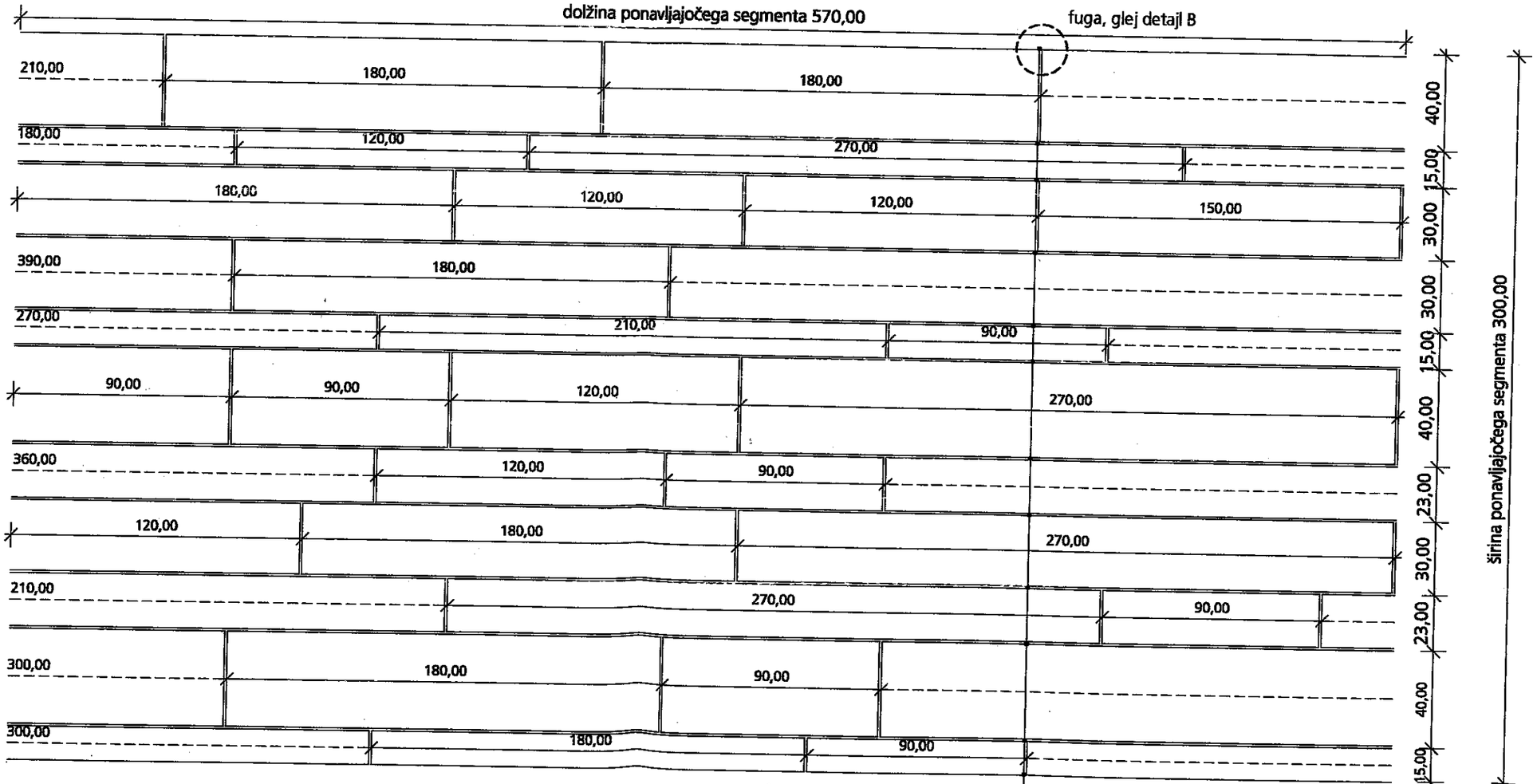

okrasna fuga med ploščami, š in h = 1 cm
naknadno rezanje fug po shemi: vzdolžne fuge se reže na vodilih, da so ravne linije!
prečne fuge se reže po detajlu, glej detajl B!

OPOMBE:

***vse mere preveriti r**
*** predložiti vzorec v**

Spremembe

Projektantsko podjetje

Ljublj
Verov
Ljublj
Tel 3(
Fax 3

Investitor

Mestna občina Kranj
Slovenski trg 1
4000 Kranj

Odgovorni vodja projekta

Karla Jankovič, univ.d

Odgovorni projektant

Karla Jankovič, univ.d

Projektanti

Tina Cotič, univ.dipl.i
Urška Kranjc, univ.dip
Gaja Trbižan, univ.dip

TLAK T4

armirana betonska plošča z agregatom - liti, armirani kulir beton,
barvo, dimenzijo in sestavo agregata določi projektant,
povozni del h = 16, dvojna mreža ± Q 308
polaganje armaturne mreže globje, zaradi naknadnega rezanja okrasnih fug.

dilatiranje betonskega tlaka se izvede po okrasnih fugah, kot delavne fuge 1 cm,
ki se zapolnejo s trajnoelastično tesnilno maso v barvi, ki jo določi projektant.

USTROJ TLAKA T4

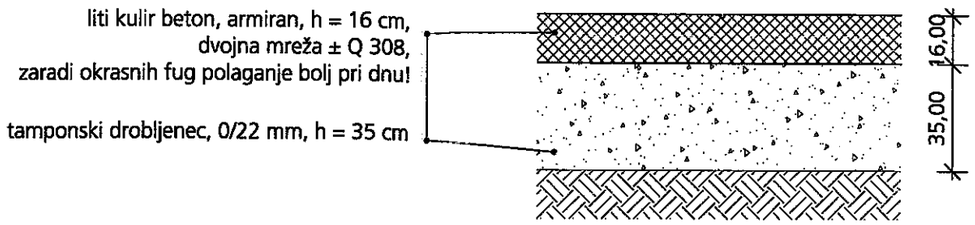

SHEMA OKRASNIH FUG

okrasne fuge se izvede v rastru 1,50x 1,50 m

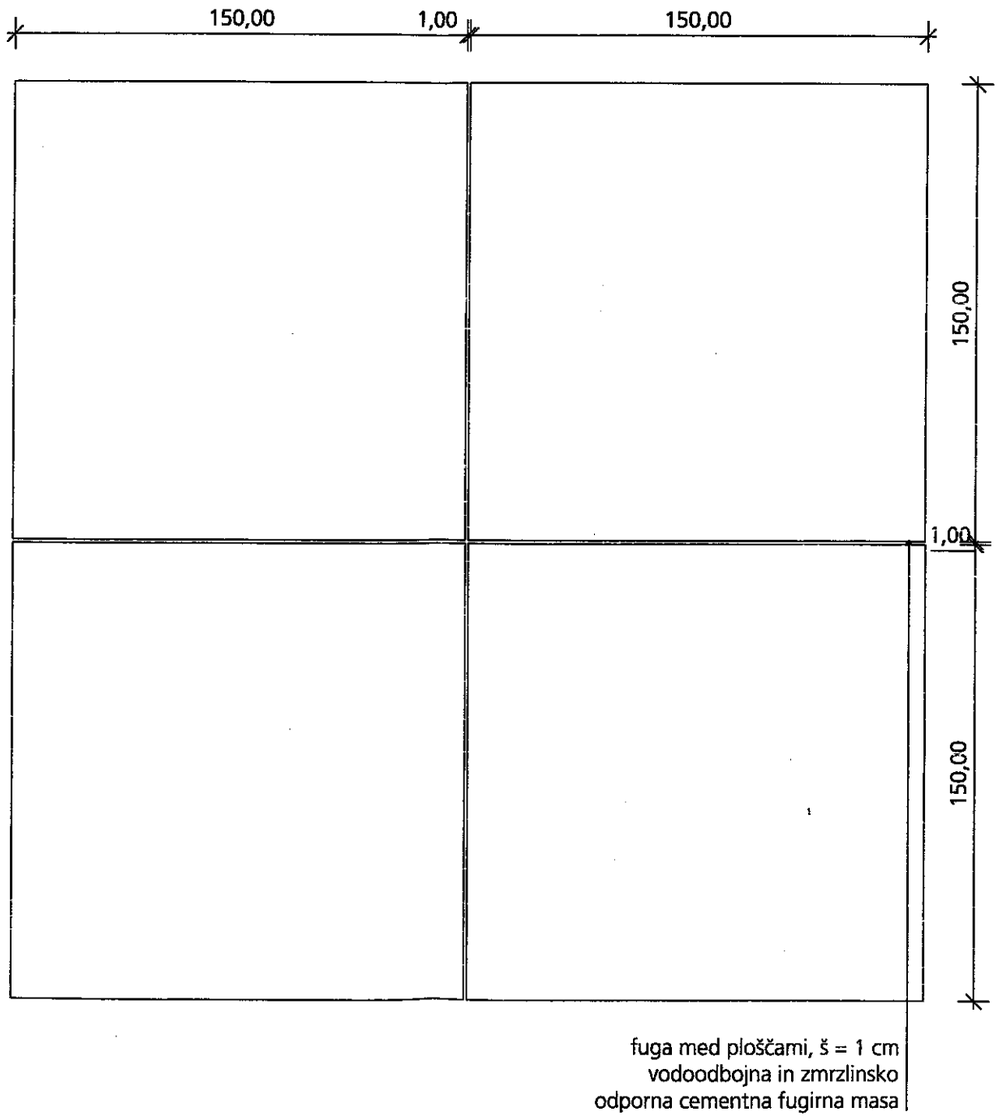

OPOMBE:

***vse mere preveriti na terenu**
*** barvo, dimenzijo in sestavo agregata določi projektant**
*** predložiti vzorec v potrditev projektantu**

Spremembe | Datum in podpis

Projektantsko podjetje Ljubljanski urbanistični zavod d.d. Verovškova ulica 64 Ljubljana Tel 3602- 400 Fax 3602 - 401	Naziv objekta Ureditev javnih površin starega mestnega jedra ter mostu čez Kokro Vrsta projektne dokumentacije: PZI; Številka projekta: 6846
Investitor Mestna občina Kranj Slovenski trg 1 4000 Kranj	Načrt 2 - Načrt krajinske arhitekture
Odgovorni vodja projekta Karla Jankovič, univ.dipl.inž.kraj.arh. KA - 0865	Vsebina risbe Detajli tlakov TLAK T4 - liti kulir beton
Odgovorni projektant Karla Jankovič, univ.dipl.inž.kraj.arh. KA - 0865	Številka načrta: 6846 - 2; Merilo: 1 : 20
Projektanti Tina Cotič, univ.dipl.inž.arh. Urška Kranjc, univ.dipl.inž.kraj.arh. Gaja Trbižan, univ.dipl.inž.kraj.arh.	Datum: November 2009; Št. risbe: 2.1.5

TLAK T5

mačje glave oz. prodniki položeni v cementno malto
savski prod, naravni, neprebran in žagan na polovico frakcija 90 - 150 mm ter ročno izbran frakcija 32 - 70 mm

dilatiranje betonske podlage se izvede kot delovne dilatacije 1 cm, ki se zapolnejo s trajnoelastično tesnilno maso v barvi, ki jo določi projektant, dilatacija mora biti nevidna (čeznjo se položi prodnike).

USTROJ TLAKA T5

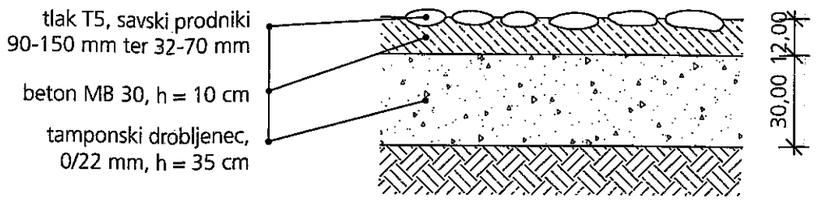

SHEMA POLAGANJA PRODNIKOV

TLAK T 5.1 - rob trgov in ulic
savski prod, žagan na polovico, frakcija 90-150 mm,
čim manj vmesne malte (do 25%),
zapolnjevanje z manjšimi prodniki

TLAK T 5.2 - mulda
savski prod, žagan na polovico, frakcija 90-150 mm,
čim manj vmesne malte (do 25%),
zapolnjevanje z manjšimi prodniki,
izbiranje podolgovatih prodnikov
in polaganje v vzdolžni smeri

TLAK T 5.3
savski prod, ročno izbran, frakcija 32-70 mm,
čim manj vmesne malte (do 25%),
zapolnjevanje z manjšimi prodniki

TLAK T 5.4 - Trubarjev trg
savski prod, ročno izbran, frakcija 32-70 mm,
čim manj vmesne malte (do 25%),
zapolnjevanje z manjšimi prodniki,
izbiranje podolgovatih prodnikov
in polaganje pod kotom 15° v posameznem polju

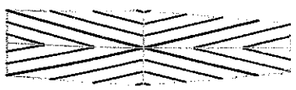

shema polaganja smeri na Trubarjevem trgu

TLAK T 5.1

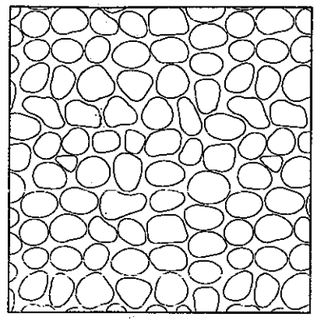

TLAK T 5.2

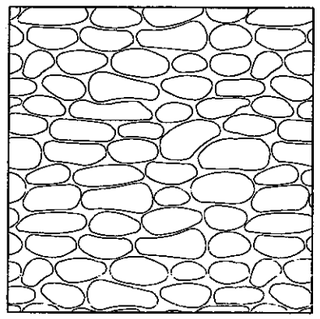

TLAK T 5.3

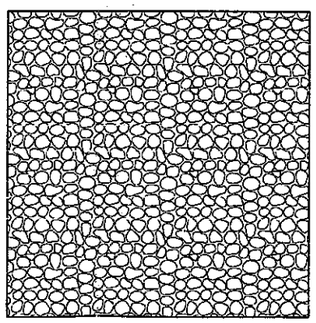

TLAK T 5.4

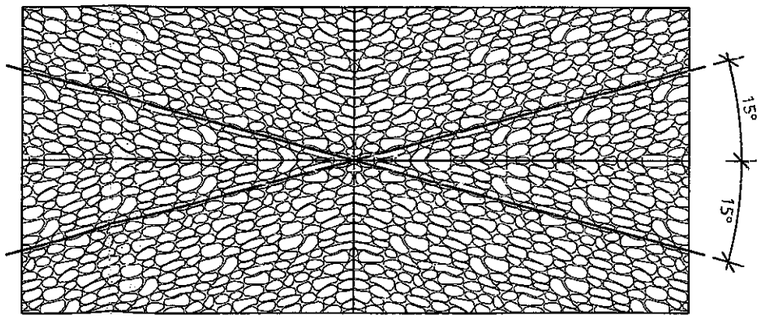

OPOMBE:

***vse mere preveriti na terenu**
*** predložiti vzorec polaganja v potrditev projektantu**

Spremembe | Datum in podpis

Projektantsko podjetje Ljubljanski urbanistični zavod d.d. Verovškova ulica 64 Ljubljana Tel 3602- 400 Fax 3602 - 401	Naziv objekta Ureditev javnih površin starega mestnega jedra ter mostu čez Kokro Vrsta projektne dokumentacije: PZI; Številka projekta: 6846
Investitior Mestna občina Kranj Slovenski trg 1 4000 Kranj	Načrt 2 - Načrt krajinske arhitekture
Odgovorni vodja projekta Karla Jankovič, univ.dipl.inž.kraj.arh. KA - 0865	Vsebina risbe Detajli tlakov TLAK T5 - mačje glave
Odgovorni projektant Karla Jankovič, univ.dipl.inž.kraj.arh. KA - 0865	Številka načrta: 6846 - 2; Merilo: 1 : 20
Projektanti Tina Cotič, univ.dipl.inž.arh. Urška Kranjc, univ.dipl.inž.kraj.arh. Gaja Trbižan, univ.dipl.inž.kraj.arh.	Datum: November 2009; Št. risbe: 2.1.6

TLAK T6

kocke pohorski tonalit, velikosti 6 - 8 in 8 - 10 cm, polaganje v vrstah ali v loku
polaganje kock na podložni beton, fuge med kockami se zapolne s tonalitno mivko in epoksi lepili

dilatiranje betonske podlage se izvede kot delovne dilatacije 1 cm, ki se zapolnejo s trajnoelastično tesnilno maso v barvi, ki jo določi projektant, dilatacija mora biti nevidna (čeznjo se položi kocke).

TLAK T 6.1
kocke pohorski tonalit, velikosti 8 - 10 cm, polaganje v loku, radiji se prilagajajo širini in smeri območja ter so odvisni od velikosti kock
polaganje kock na podložni beton, čim ožje fuge med kockami, zasute s tonalitno mivko in epoksi lepili

TLAK T 6.2
kocke pohorski tonalit, velikosti 6 - 8 cm, polaganje v vrstah,
polaganje kock na podložni beton, čim ožje fuge med kockami, zasute s tonalitno mivko in epoksi lepili

USTROJ TLAKA T6

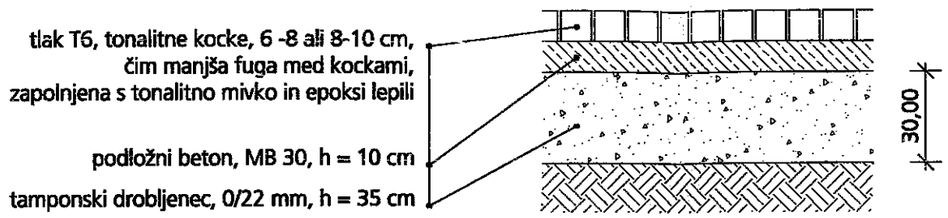

TLAK T 6.1 SHEMA POLAGANJA KOCK 8-10 cm V LOKU

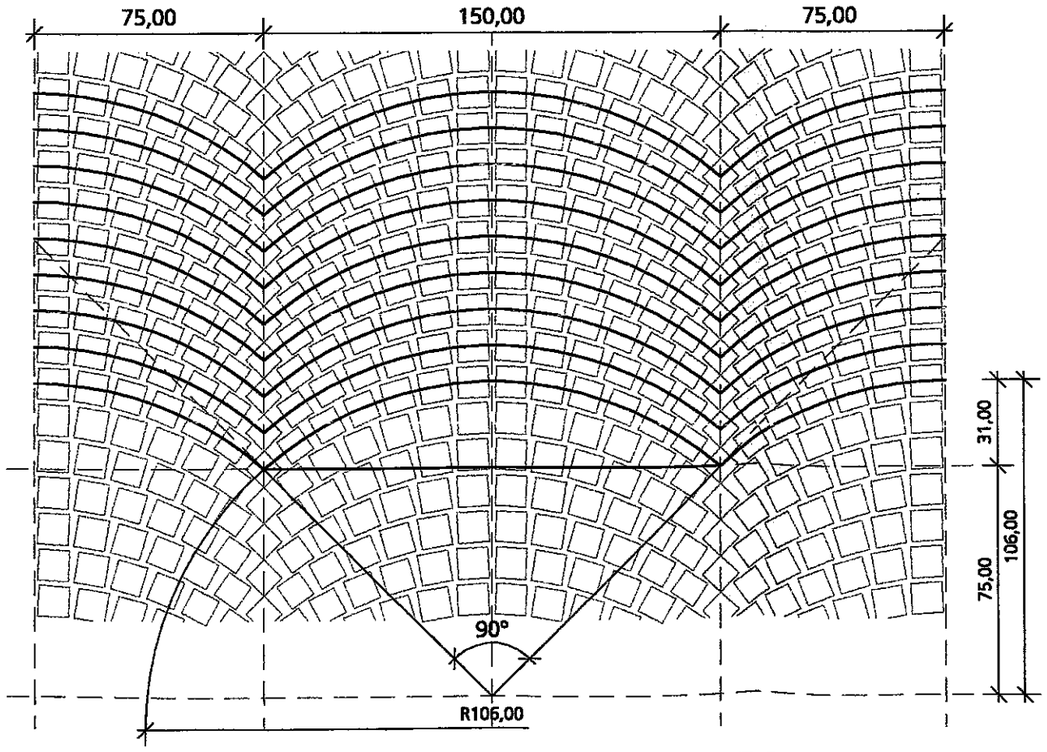

UPORABLJENE DIMENZIJE LOKA GLEDE NA ŠIRINO CESTIŠČA IN VELIKOST KOCK

R 1,27 / tetiva 180 cm

R 1,25 / tetiva 170 cm

R 1,17 / tetiva 160 cm

R 1,06 / tetiva 150 cm

R 1,02 / tetiva 145 cm

R 1,00 / tetiva 140 cm

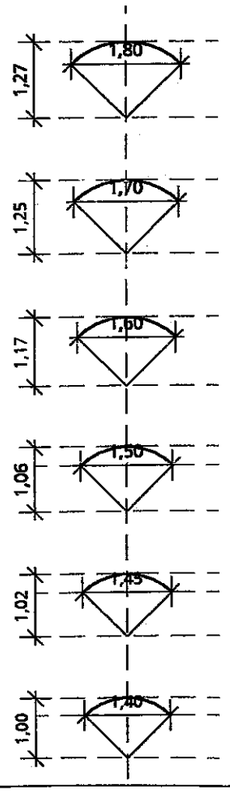

OPOMBE:

***vse mere preveriti na terenu**
*** predložiti vzorec polaganja v potrditev projektantu**

Spremembe

Projektantsko podjetje Ljubljanski urbanistični zavod d.d. Verovškova ulica 64 Ljubljana Tel 3602- 400 Fax 3602 - 401	Naziv objekta Ureditev javr starega mest ter mostu če
	Vrsta projektne dokum PZI
Investitior Mestna občina Kranj Slovenski trg 1 4000 Kranj	Načrt 2 - Načrt kra
Odgovorni vodja projekta Karla Jankovič, univ.dipl.inž.kraj.arh. KA - 0865	Vsebina risbe Detajli tlako TLAK T6 - tc
Odgovorni projektant Karla Jankovič, univ.dipl.inž.kraj.arh. KA - 0865	Številka načrta 6846 - 2
Projektanti Tina Cotič, univ.dipl.inž.arh. Urška Kranjc, univ.dipl.inž.kraj.arh. Gaja Trbižan, univ.dipl.inž.kraj.arh.	Datum November 2

TLAK T6.3 TONALITNE KOCKE POD DREVESI

kocke pohorski tonalit, velikosti 8 - 10 cm, polaganje v loku
polaganje kock na peščeno podlago, fuge med kockami se zapolne s krmenčevo mivko
tlak mora biti vodoprepusten!

USTROJ TLAKA T6.3

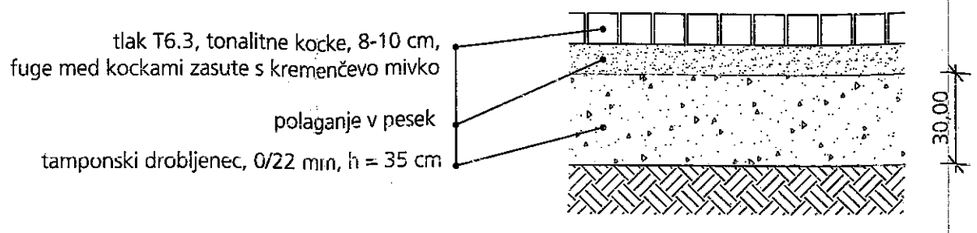

SHEMA POLAGANJA KOCK POD DREVESI

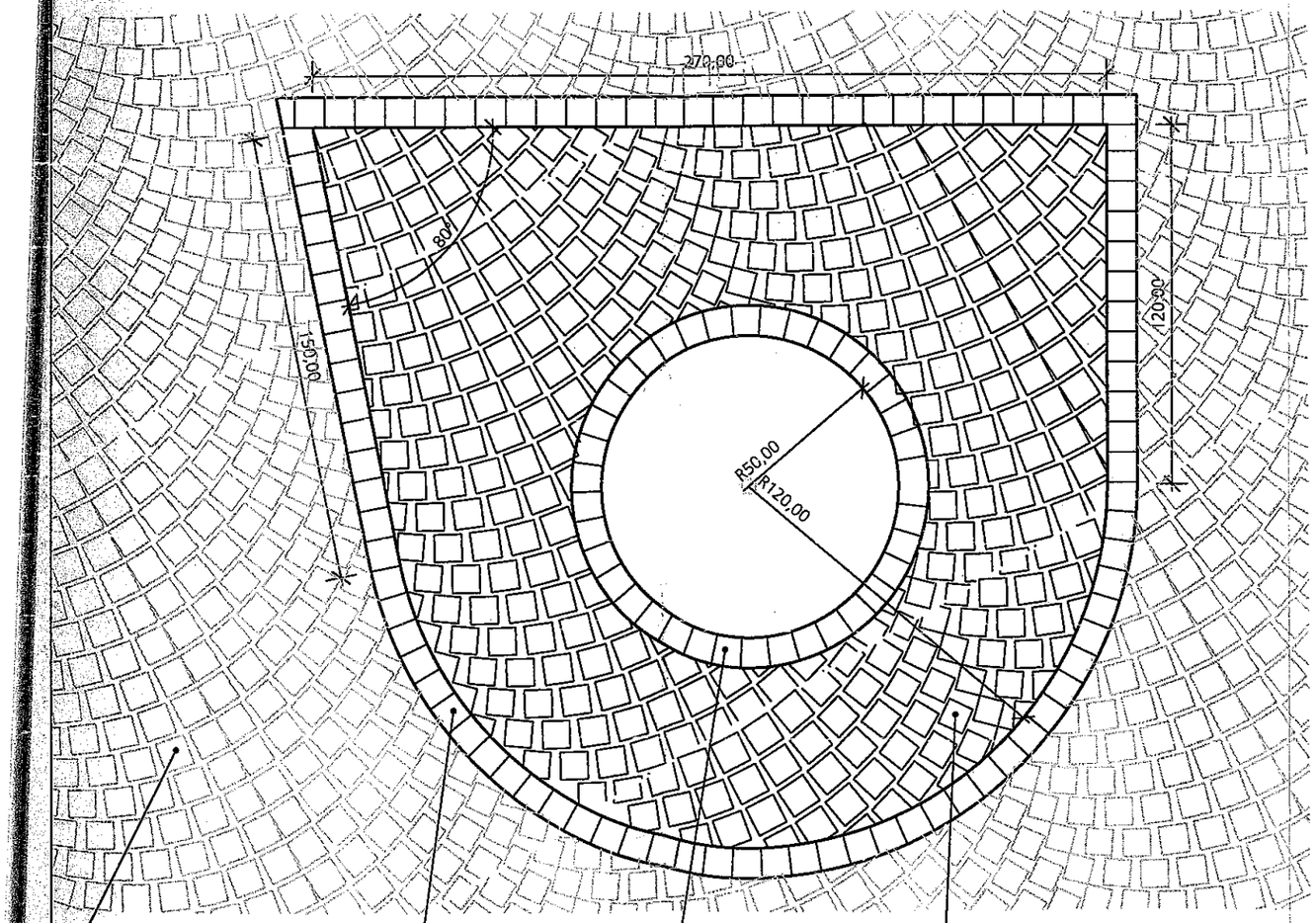

OPOMBE:

***vse mere preveriti na terenu**
*** predložiti vzorec polaganja v potrditev projektantu**

Spremembe | Datum in podpis

Projektantsko podjetje Ljubljanski urbanistični zavod d.d. Verovškova ulica 64 Ljubljana Tel 3602- 400 Fax 3602 - 401	Naziv objekta Ureditev javnih površin starega mestnega jedra ter mostu čez Kokro
	Vrsta projektne dokumentacije: PZI; Številka projekta: 6846
Investitior Mestna občina Kranj Slovenski trg 1 4000 Kranj	Načrt 2 - Načrt krajinske arhitekture
Odgovorni vodja projekta Karla Jankovič, univ.dipl.inž.kraj.arh. KA - 0865	Vsebina risbe Detajli tlakov TLAK T6.3 - tonalitne kocke pod drevesi
Odgovorni projektant Karla Jankovič, univ.dipl.inž.kraj.arh. KA - 0865	Številka načrta: 6846 - 2; Merilo: 1 : 20
Projektanti Tina Cotič, univ.dipl.inž.arh. Urška Kranjc, univ.dipl.inž.kraj.arh. Gaja Trbižan, univ.dipl.inž.kraj.arh.	Datum: November 2009; Št. risbe: 2.1.8

R3 BETONSKI VRTNI ROBNIK 5/ 20/ 100 cm
(potoplejn)
m 1: 20

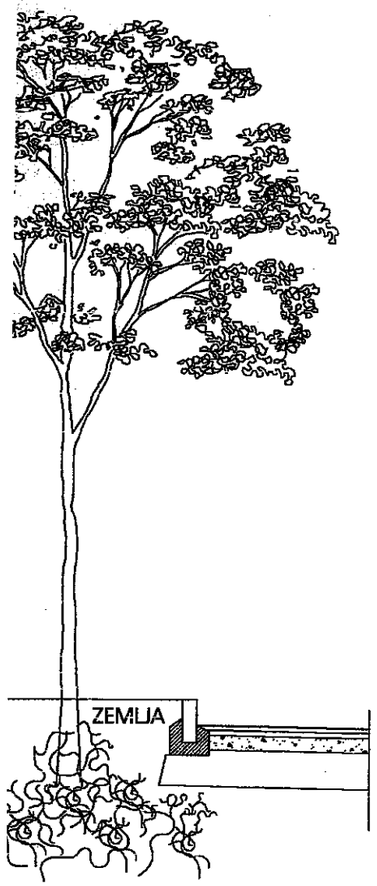

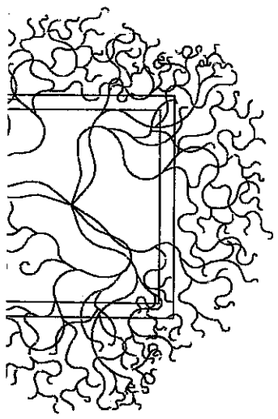

ROBNIK IZ VRVI
za razmejitev prodnih igralnih površin od trate, se namesto robnika uporabi polipropilenska vrv fi 8 cm,
vrv se vpne v kovinski profil (skupaj varjen U profil 80/50/3 mm in 2x L profil 60/40/3 mm - glej detajl C!)
z nerjavečim vijakom in matico ter temelji.

izven nivoja sega samo vrv, kovinski profil mora biti poglobljen - nad višino profila je potrebno nasuti prodec in zemljo!

PREREZ

polipropilenska vrv, fi 8 cm
(vrv se zaradi pritiska poseda navzdol, prekrije rob profila)

nerjaveča vijak in matica, vijačenje skozi profil in vrv

kovinski vročecinkan, skupaj varjen U in 2x L profil,
(U: 80/50/3 mm, L: 60/40/3 mm)

betonski temelj 30 / 30 cm

podložni beton h = 10 cm

tamponski drobljenec,
0/22 mm, h = 35 cm

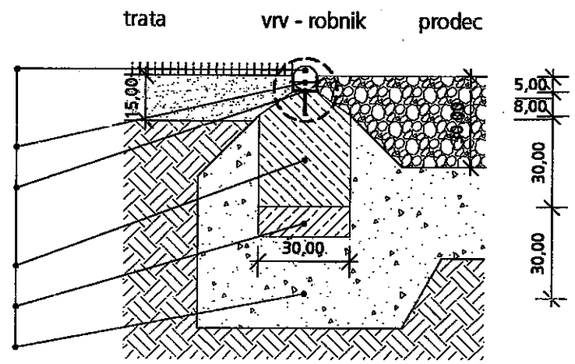

TLORIS

polipropilenska vrv, fi 8 cm
(vrv se zaradi pritiska poseda navzdol, prekrije rob profila)

kovinski vročecinkan, skupaj varjen U in 2x L profil,
(U: 80/50/3 mm, L: 60/40/3 mm)

betonski temelj 30 / 30 cm

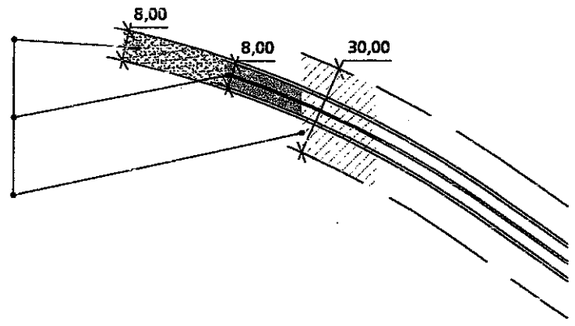

DETAJL C - ni v merilu!
vpenjanje vrvi v kovinski profil
(vrv se zaradi pritiska poseda navzdol, prekrije rob profila)

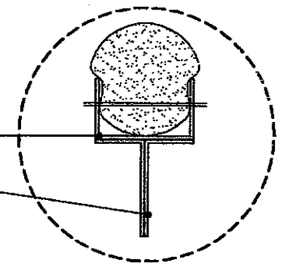

viajčenje vrvi

U profil 80/50/3 mm

2x L profil 60/40/3 mm

temeljenje profila

OPOMBE:

***vse mere preveriti na terenu**
***detajl pred izvedbo potrdi projektant**

Spremembe D

Projektantsko podjetje Ljubljanski urbanistični zavod d.d. Verovškova ulica 64 Ljubljana Tel 3602- 400 Fax 3602 - 401	Naziv objekta Ureditev javnih površin starega mestnega jedra ter mostu čez Kokro
	Vrsta projektne dokumentacije: PZI Številka projekta: 6846
Investitor Mestna občina Kranj Slovenski trg 1 4000 Kranj	Načrt 2 - Načrt krajinske arhitekture
Odgovorni vodja projekta Karla Jankovič, univ.dipl.inž.kraj.arh. KA - 0865	Vsebina risbe Detajli robnikov DETAJLI R1, R2, R3, R4
Odgovorni projektant Karla Jankovič, univ.dipl.inž.kraj.arh. KA - 0865	
Projektanti Leon Benčina, gr.teh. Urška Kranjc, univ.dipl.inž.kraj.arh. Gaja Trbižan, univ.dipl.inž.kraj.arh.	Številka načrta: 6846 - 2 Merilo: 1:10, 1:2 Datum: November 2009 Št. risbe: 2.2.1

G1 KANELTA NA MOSTU
m 1 : 20

prefabricirana plitka kanaleta 16/ 11/ 100 cm s perforirano inox rešetko (rešetka po izboru projektanta)
npr. Hauraton Faserfix Park Channels 100 KS

PREREZ

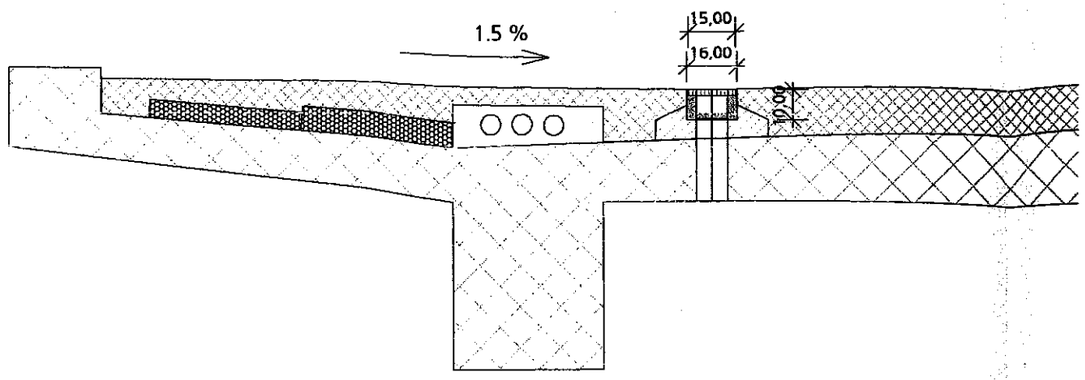

TLORIS

kanaleta, pas tlaka med dvena fugama in tonalitni robnik morajo biti poravnani v isto linijo!

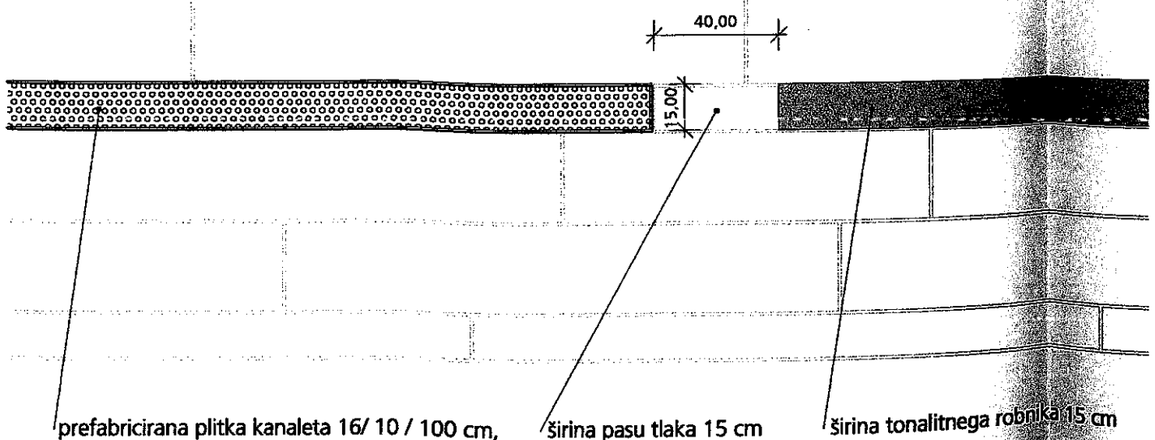

G2 KANELTA Z REGO
m 1 : 20

PREREZ 1: kanaleta z rego

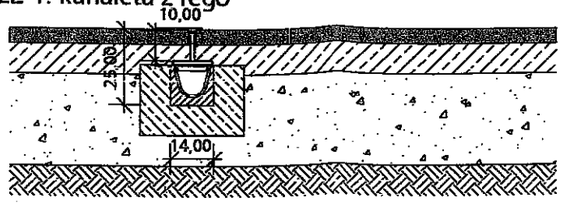

PREREZ 2: kanaleta s skrajšano rego čeznjo se položi tlak
ob rezanju vrha kanalete je potrebno zagotoviti trdnost vratu špranje

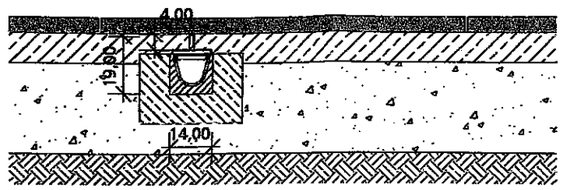

TLORIS SKRITE KANALETE (Glavni trg)

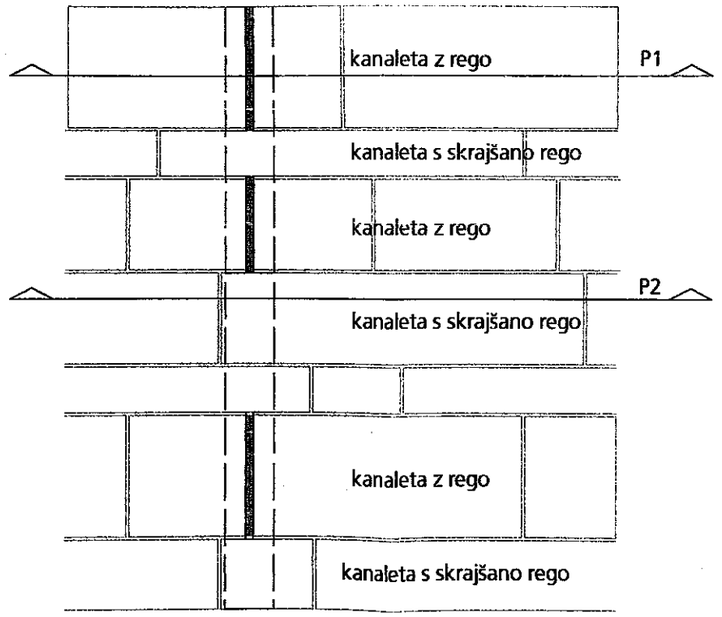

G3 MULDA IZ TONALITNIH KOCK
m 1 : 10

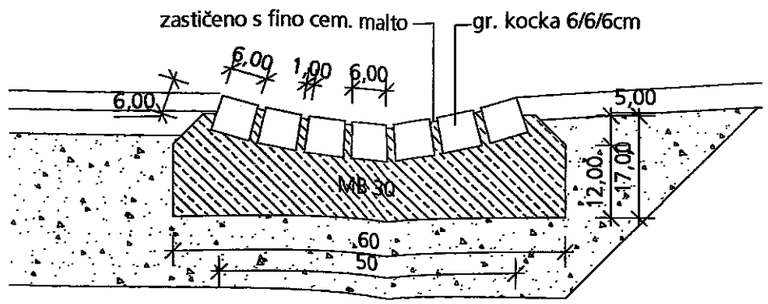

G4 TONALITNA REŠETKA ZA (
m 1 : 20

kamnite plošče - pohorski tonalit s
plošče dimenzij 40 x 40 cm, perfori
plošče dimenzij 60 x 60 cm, perfori

polaganje rešetke na tonalitni tlak:
če je le mogoče, polagati v pasove
smer rež naj bo pravokotna na sme

AKSONOMETRIJA

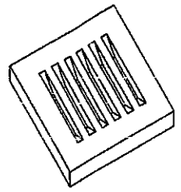

SHEMA POLAGANJA TONALITNE R

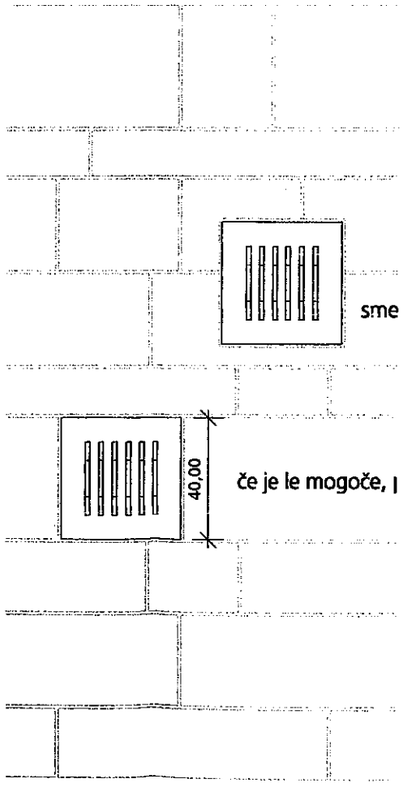

ZA ODVODNJAVANJE

ıalit s srednje izraženo žilo, peskan s kovinskimi zrni
ɔerforirane, reže dimenzij 24 x 1,5 cm
ɔerforirane, reže dimenzij 38 x 1,5 cm

i tlak:
asove odgovarjajočih širin (pas 40 cm ali dva pasova 30 cm),
ıa smer pasov tlaka.

REŠETKA 40 x 40 cm

prerez tloris

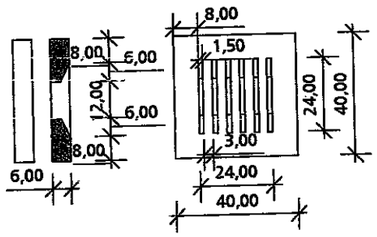

REŠETKA 60 x 60 cm

prerez tloris

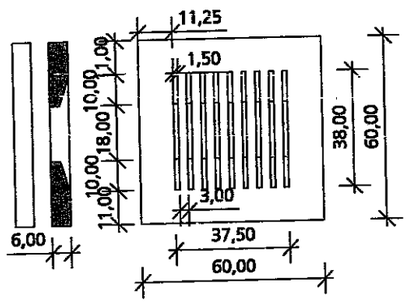

ALITNE REŠETKE

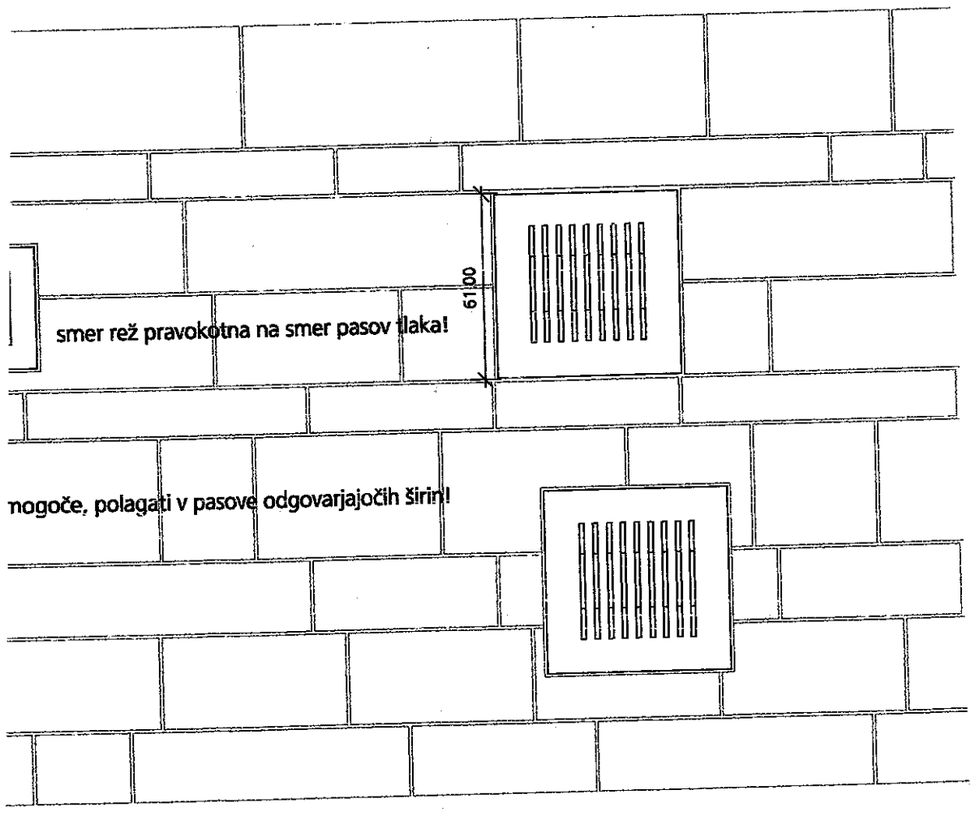

Spremembe

Datum in podpis

Projektantsko podjetje

Ljubljanski urbanistični zavod d.d.
Verovškova ulica 64
Ljubljana
Tel 3602- 400
Fax 3602 - 401

Naziv objekta

Ureditev javnih površin
starega mestnega jedra
ter mostu čez Kokro

Vrsta projektne dokumentacije: PZI

Številka projekta: 6846

Investitor

Mestna občina Kranj
Slovenski trg 1
4000 Kranj

Načrt: 2 - Načrt krajinske arhitekture

Odgovorni vodja projekta: Karla Jankovič, univ.dipl.inž.kraj.arh. KA - 0865

Vsebina risbe: Detajli elementov odvodnjavanja
DETAJLI G1, G2, G3, G4

Odgovorni projektant: Karla Jankovič, univ.dipl.inž.kraj.arh. KA - 0865

Številka načrta: 6846 - 2

Merilo: 1:20

Projektanti

Tina Cotič, univ.dipl.inž.arh.
Urška Kranjc, univ.dipl.inž.kraj.arh.
Gaja Trbižan, univ.dipl.inž.kraj.arh.

Datum: November 2009

Št. risbe: 2.4.1

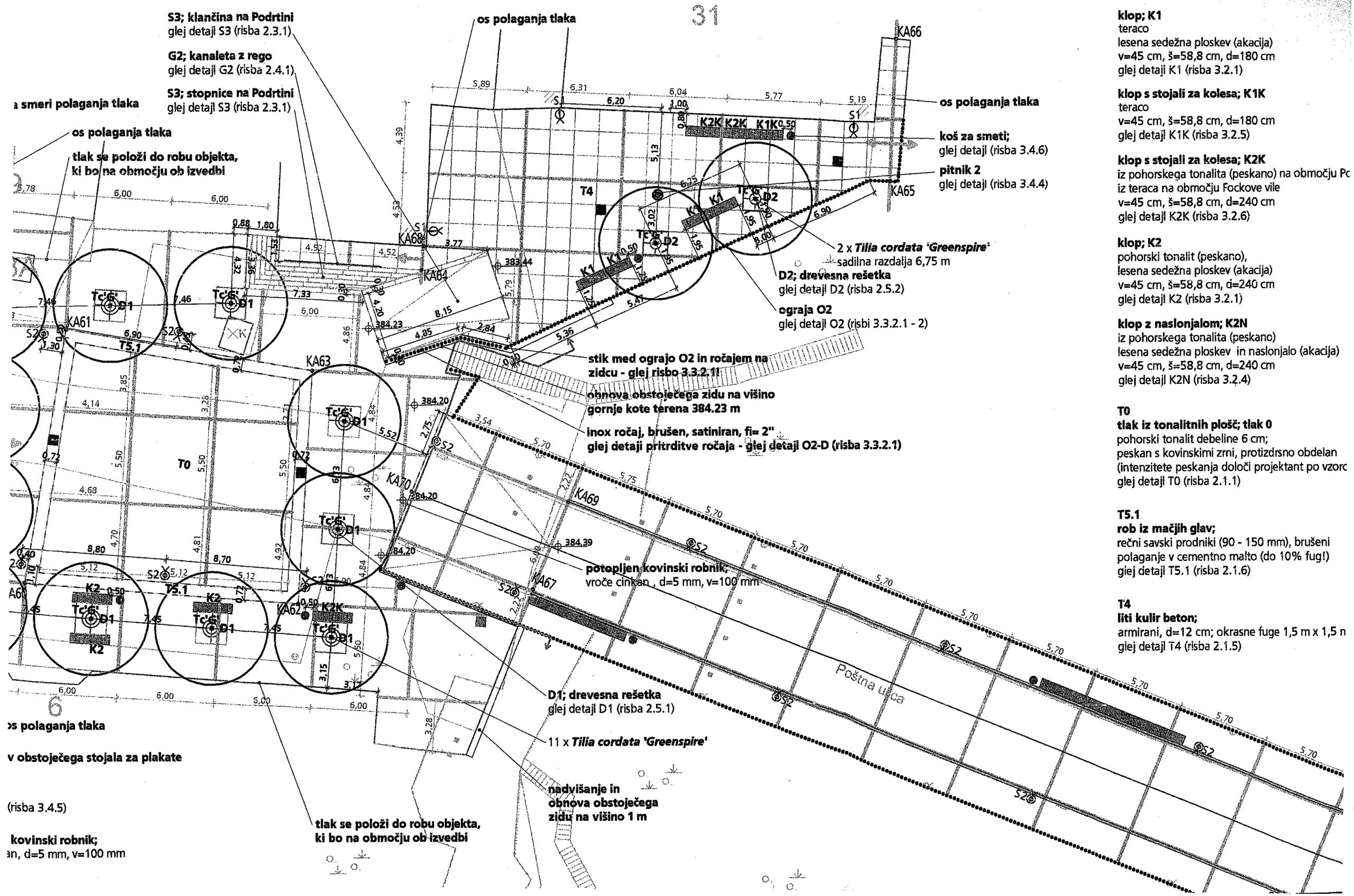

klop; K1
teraco
lesena sedežna ploskev (akacija)
v=45 cm, š=58,8 cm, d=180 cm
glej detajl K1 (risba 3.2.1)

klop s stojali za kolesa; K1K
teraco
v=45 cm, š=58,8 cm, d=180 cm
glej detajl K1K (risba 3.2.5)

klop s stojali za kolesa; K2K
iz pohorskega tonalita (peskano) na območju Pc
iz teraca na območju Fockove vile
v=45 cm, š=58,8 cm, d=240 cm
glej detajl K2K (risba 3.2.6)

klop; K2
pohorski tonalit (peskano),
lesena sedežna ploskev (akacija)
v=45 cm, š=58,8 cm, d=240 cm
glej detajl K2 (risba 3.2.1)

klop z naslonjalom; K2N
iz pohorskega tonalita (peskano)
lesena sedežna ploskev in naslonjalo (akacija)
v=45 cm, š=58,8 cm, d=240 cm
glej detajl K2N (risba 3.2.4)

T0
tlak iz tonalitnih plošč; tlak 0
pohorski tonalit debeline 6 cm;
peskan s kovinskimi zrni, protizdrsno obdelan (intenzitete peskanja določi projektant po vzorc
glej detajl T0 (risba 2.1.1)

T5.1
rob iz mačjih glav;
rečni savski prodniki (90 - 150 mm), brušeni
polaganje v cementno malto (do 10% fug!)
glej detajl T5.1 (risba 2.1.6)

T4
liti kulir beton;
armirani, d=12 cm; okrasne fuge 1,5 m x 1,5 n
glej detajl T4 (risba 2.1.5)

a smeri polaganja tlaka

os polaganja tlaka

v obstoječega stojala za plakate

(risba 3.4.5)

kovinski robnik;
an, d=5 mm, v=100 mm

DREVESNA REŠETKA D1 - Podrtina

PREREZ

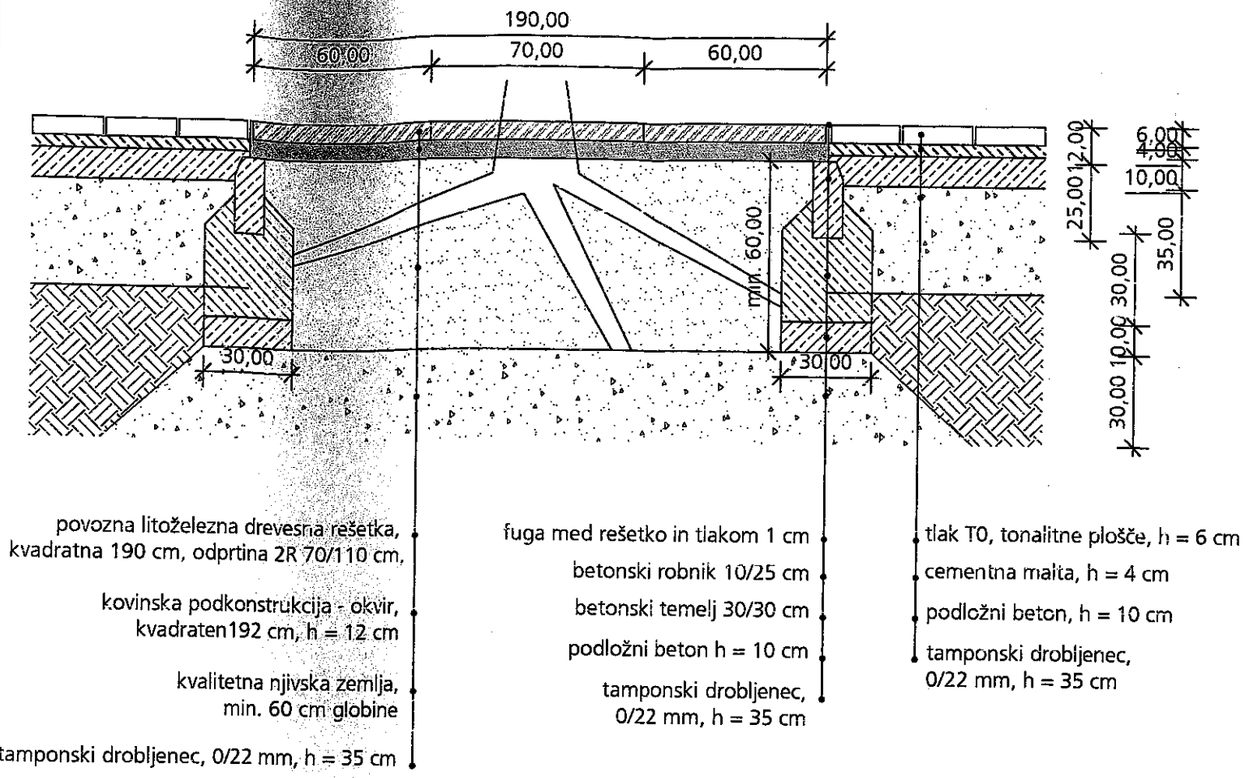

TLORIS

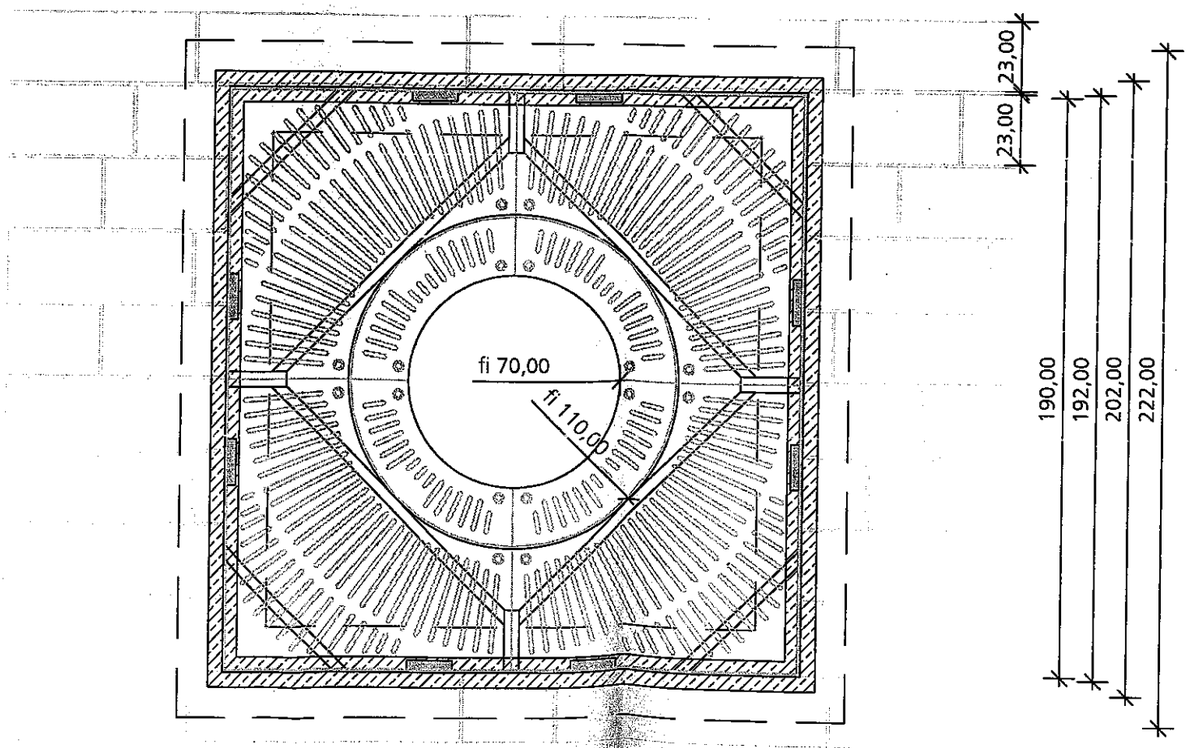

OPOMBE:

***vse mere preveriti na terenu**
***detajl pred izvedbo potrdi projektant**

Spremembe

Datum in podpis

Projektantsko podjetje

Ljubljanski urbanistični zavod d.d.
Verovškova ulica 64
Ljubljana
Tel 3602- 400
Fax 3602 - 401

Naziv objekta

Ureditev javnih površin starega mestnega jedra ter mostu čez Kokro

Vrsta projektne dokumentacije: PZI

Številka projekta: 6846

Investitor

Mestna občina Kranj
Slovenski trg 1
4000 Kranj

Načrt: 2 - Načrt krajinske arhitekture

Odgovorni vodja projekta: Karla Jankovič, univ.dipl.inž.kraj.arh. KA - 0865

Vsebina risbe: Drugi detajli
DREVESNA REŠETKA - D1

Odgovorni projektant: Karla Jankovič, univ.dipl.inž.kraj.arh. KA - 0865

Projektanti

Tina Cotič, univ.dipl.inž.arh.
Urška Kranjc, univ.dipl.inž.kraj.arh.
Gaja Trbižan, univ.dipl.inž.kraj.arh.

Številka načrta: 6846 - 2

Merilo: 1 : 20

Datum: November 2009

Št. risbe: 2.5.1

:ST OB OBZIDJU
op ob obzidje so umeščeni AB pasovni temelji, na območje brežine
B temelj za stopnice.
žno 1 m od obzidja se med temelje nasuje 20 cm plast temnega
jenca, pod katerim se namesti filc.
jenec in zemljino loči potopljeni vroče cinkan kovinski robnik.
etonske temelje je vijačena podkonstrukcija - C profili in L profili
); na temelj za stopnice so vijačeni kotniki (jekor).
odkonstrukcijo so z nevidnim varom točkovno pritjene pohodne
e.
dne plošče so na vseh robovih podesta ukrivljene navzdol.

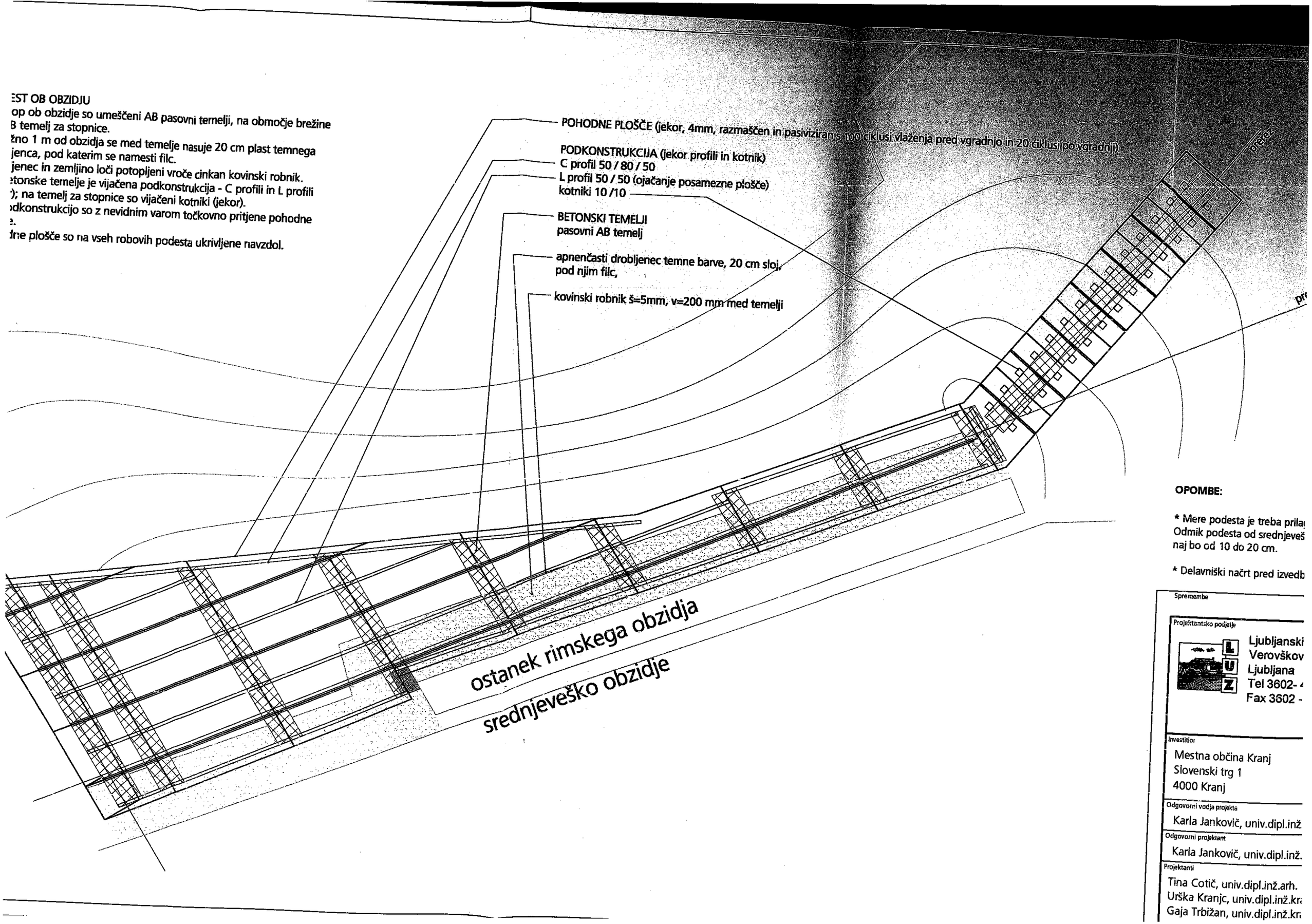

OPOMBE:

* Mere podesta je treba prila
Odmik podesta od srednjeveš
naj bo od 10 do 20 cm.

* Delavniški načrt pred izvedb

Spremembe

Projektantsko podjetje

Ljubljanski
Verovškov
Ljubljana
Tel 3602- 4
Fax 3602 -

Investitior

Mestna občina Kranj
Slovenski trg 1
4000 Kranj

Odgovorni vodja projekta

Karla Jankovič, univ.dipl.inž.

Odgovorni projektant

Karla Jankovič, univ.dipl.inž.

Projektanti

Tina Cotič, univ.dipl.inž.arh.
Urška Kranjc, univ.dipl.inž.kr
Gaja Trbižan, univ.dipl.inž.kr

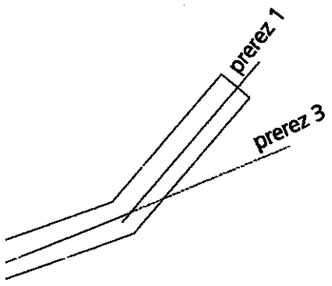

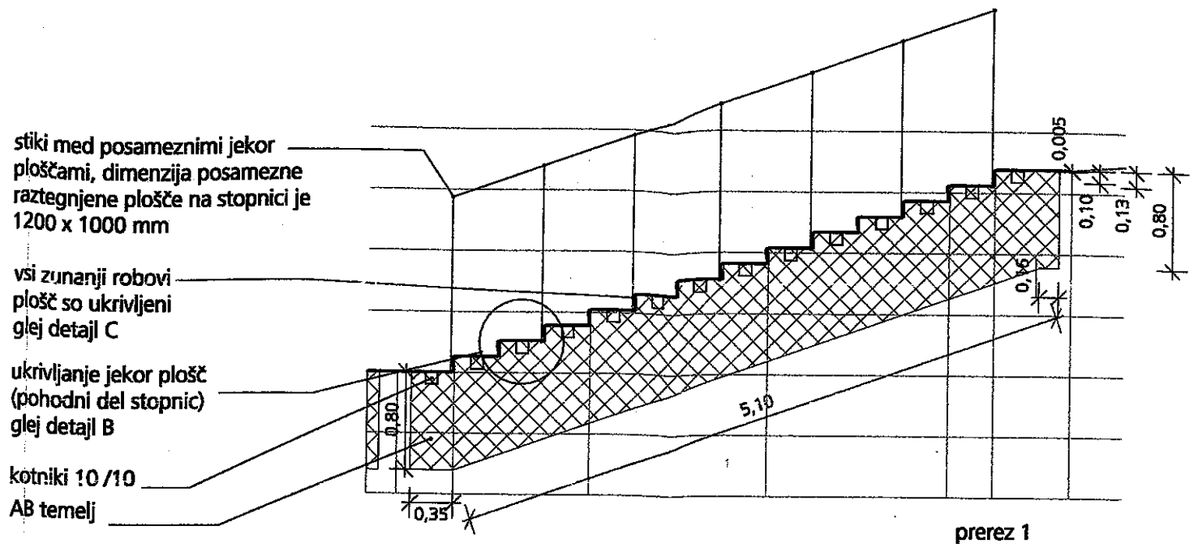

prerez 1

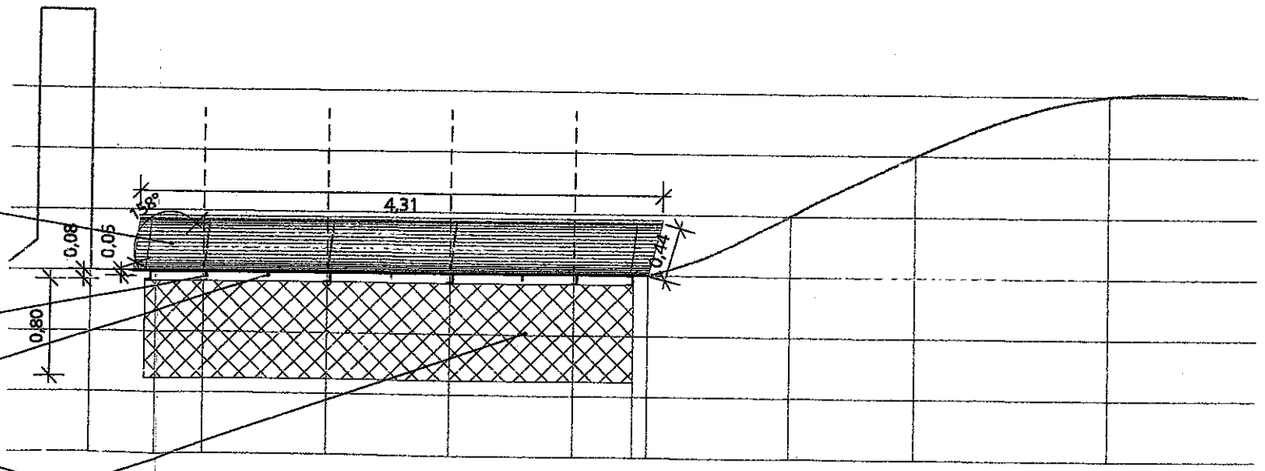

prerez 2

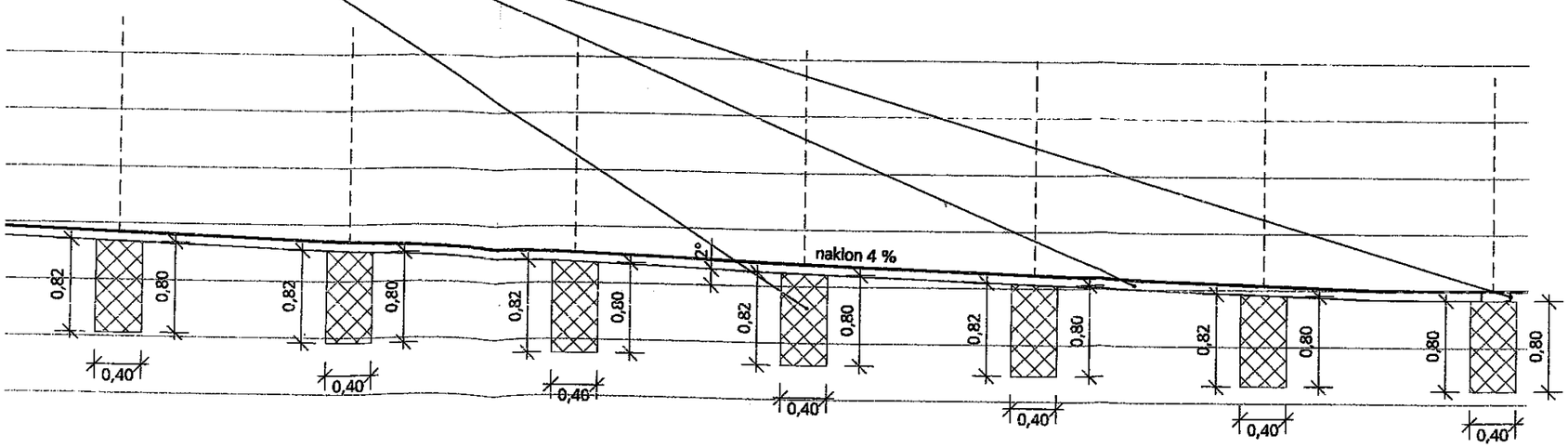

prerez 3

detajl B, merilo 1:20

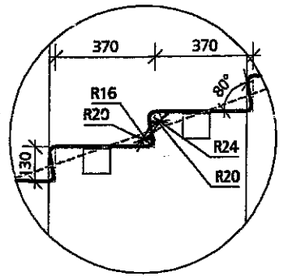

detajl C, detajl ni v merilu!

prečni prerez, ukrivljanje zunanjih robov je stopnicah in podestu

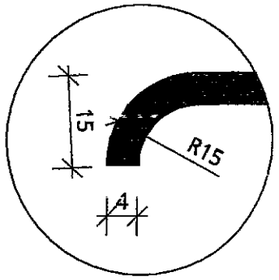

OPOMBE:

* Mere podesta je treba prilagoditi izmeram obzidja na terenu.
Odmik podesta od srednjeveškega obzidja naj bo od 40 do 80 cm, odmik pod naj bo od 10 do 20 cm.

* Delavniški načrt pred izvedbo potrdi projektant.

Spremembe

Projektantsko podjetje

Ljubljanski urbanistični zavod d.d.
Verovškova ulica 64
Ljubljana
Tel 3602- 400
Fax 3602 - 401

Naziv objekta
Ureditev javnih p
starega mestneg
ter mostu čez K

Vrsta projektne dokumentacij
PZI

Investitor
Mestna občina Kranj
Slovenski trg 1
4000 Kranj

Načrt
2 - Načrt krajinsl

Odgovorni vodja projekta
Karla Jankovič, univ.dipl.inž.kraj.arh. KA - 0865

Vsebina risbe
Oprema
PODEST OB OBZ

Odgovorni projektant
Karla Jankovič, univ.dipl.inž.kraj.arh. KA - 0865

Projektanti
Tina Cotič, univ.dipl.inž.arh.
Urška Kranjc, univ.dipl.inž.kraj.arh.
Gaja Trbižan, univ.dipl.inž.kraj.arh.

Številka načrta
6846 - 2

Datum
November 2009

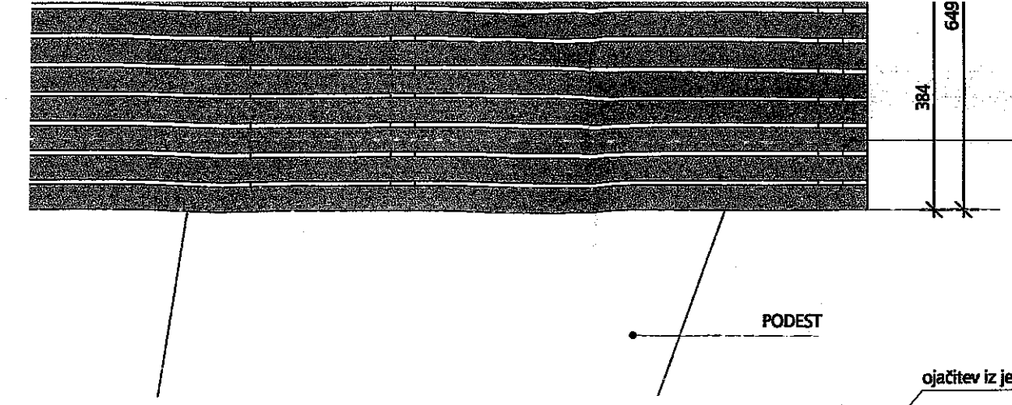

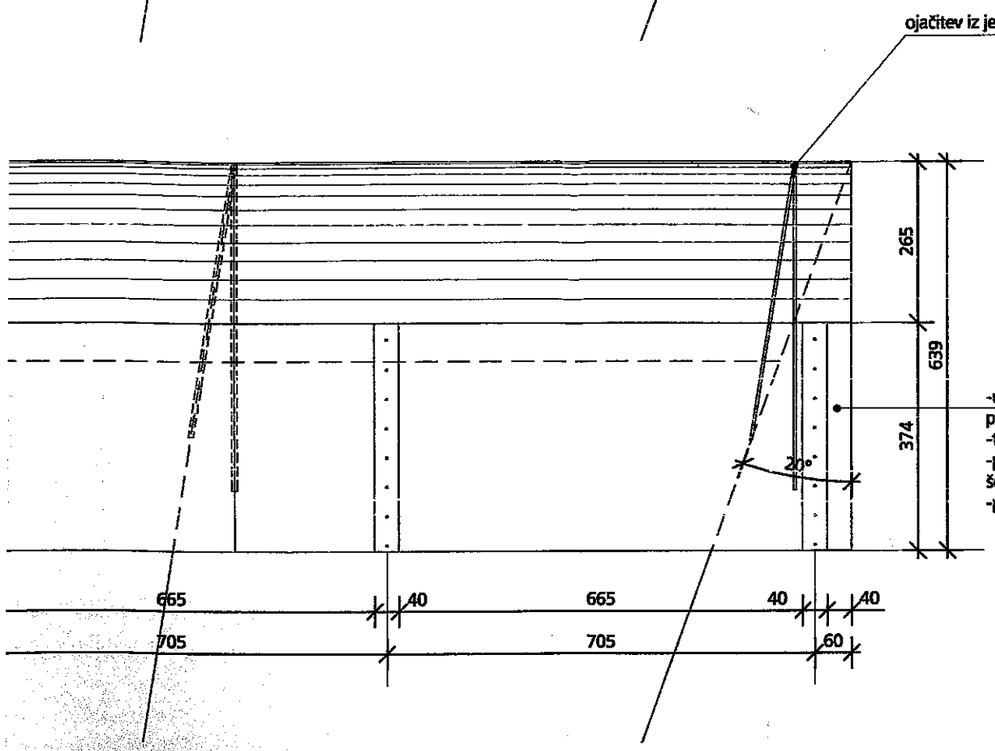

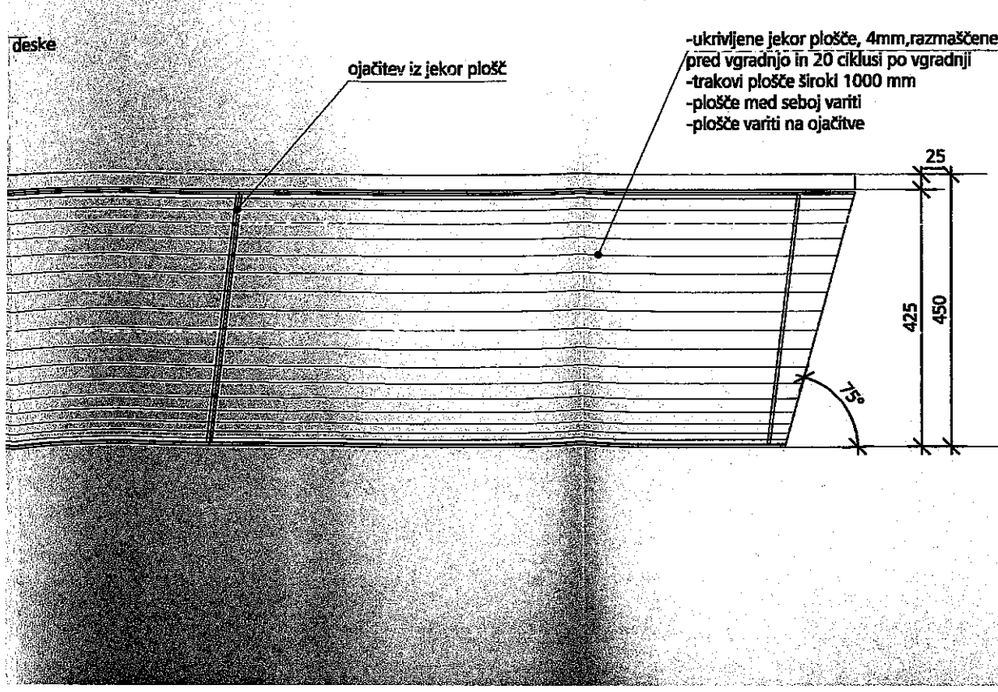

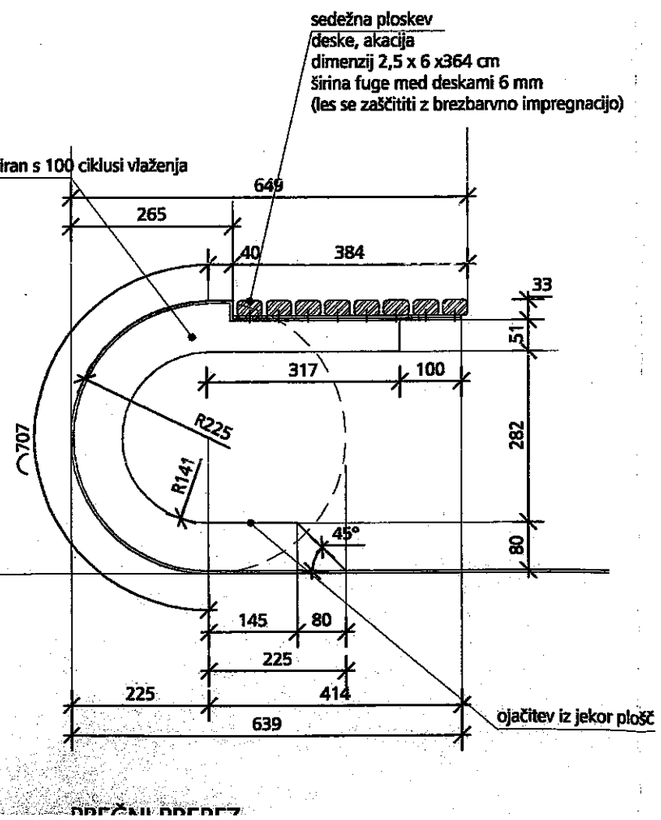

PREČNI PREREZ

OPOMBE:

***detajle pred izvedbo potrdi projektant**

***vse mere preveriti na terenu**

Spremembe

Projektantsko podjetje Ljubljanski urbanistični zavod d.d. Verovškova ulica 64 Ljubljana Tel 3602- 400 Fax 3602 - 401	Naziv objekta Ureditev javnih površin starega mestnega jedra ter mostu čez Kokro
	Vrsta projektne dokumentacije: PZI
Investitor Mestna občina Kranj Slovenski trg 1 4000 Kranj	Načrt 2 - Načrt krajinske arhitektur
Odgovorni vodja projekta Karla Jankovič, univ.dipl.inž.kraj.arh. KA - 0865	Vsebina risbe Oprema DETAJL KLOPI NA PODESTU
Odgovorni projektant Karla Jankovič, univ.dipl.inž.kraj.arh. KA - 0865	Številka načrta 6846 - 2
Projektanti Tina Cotič, univ.dipl.inž.arh. Urška Kranjc, univ.dipl.inž.kraj.arh. Gaja Trbižan, univ.dipl.inž.kraj.arh.	Datum November 2009

ikev
a
x 6 x 159 cm
ied deskami 6 mm
ti z brezbarvno UV obstojno impregnacijo)

pločata kovinska palica
nanjo so iz spodnje strani privijačene akacijeve deske

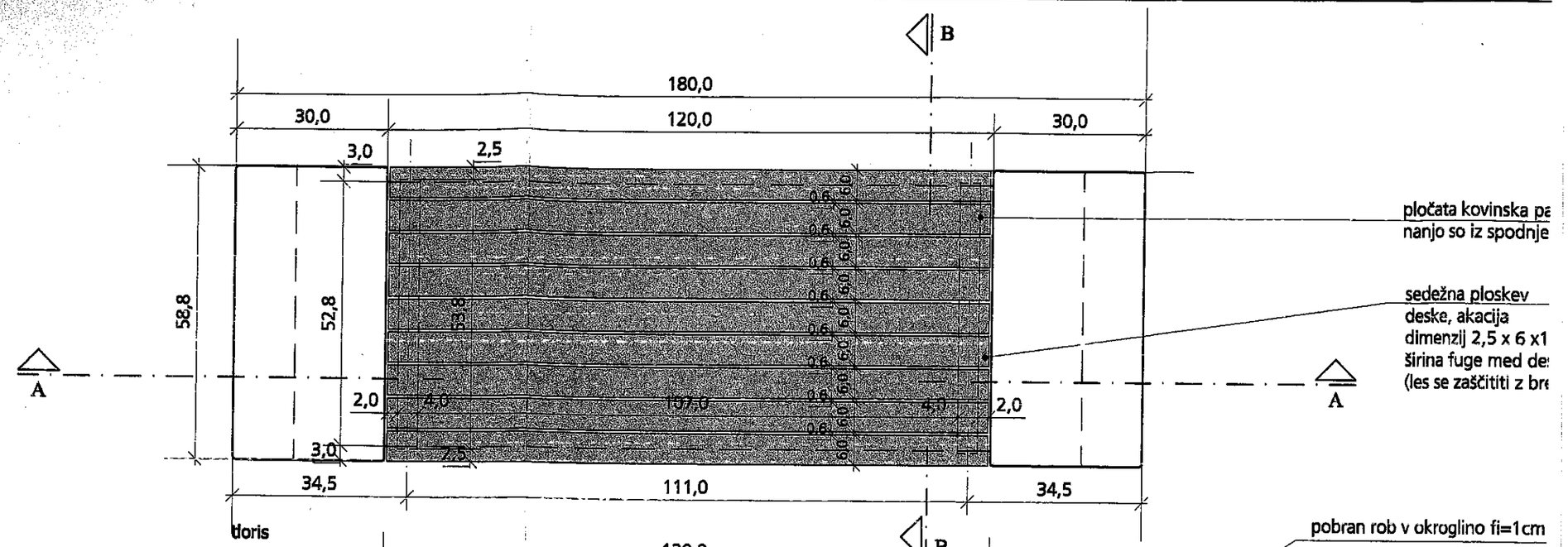

ran rob v okroglino fi=1cm

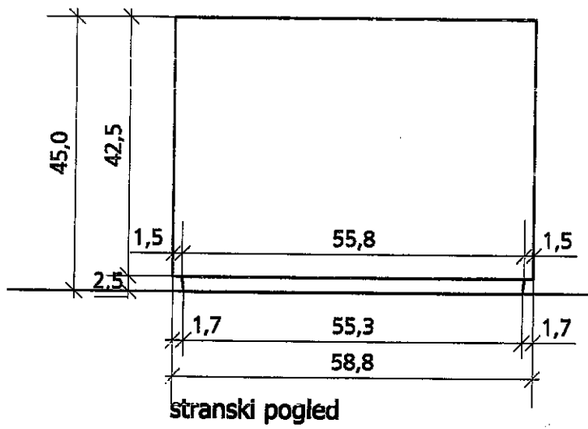

stranski pogled

ntal

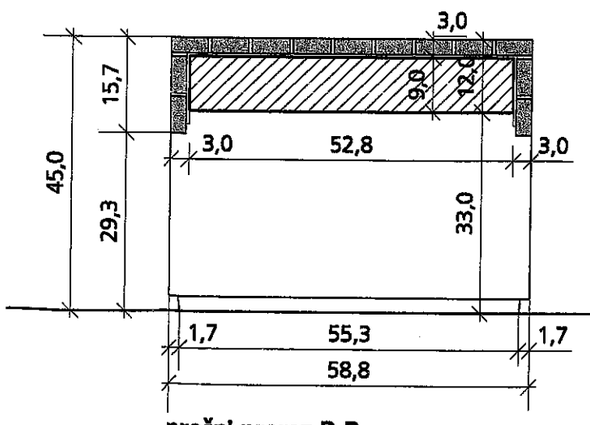

prečni prerez B-B

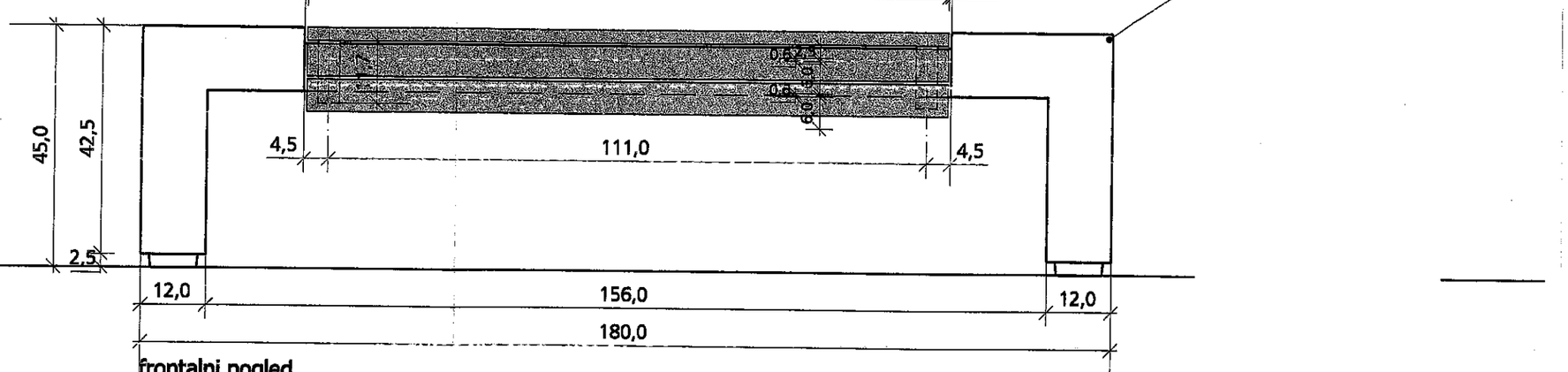

frontalni pogled
(pogled zadaj - enak frontalnemu pogledu)

pobran rob v okroglino fi=1cm

elementi se med seboj spojijo SLEPO,
po tehnologiji izvajalca in potrditvi projektanta!

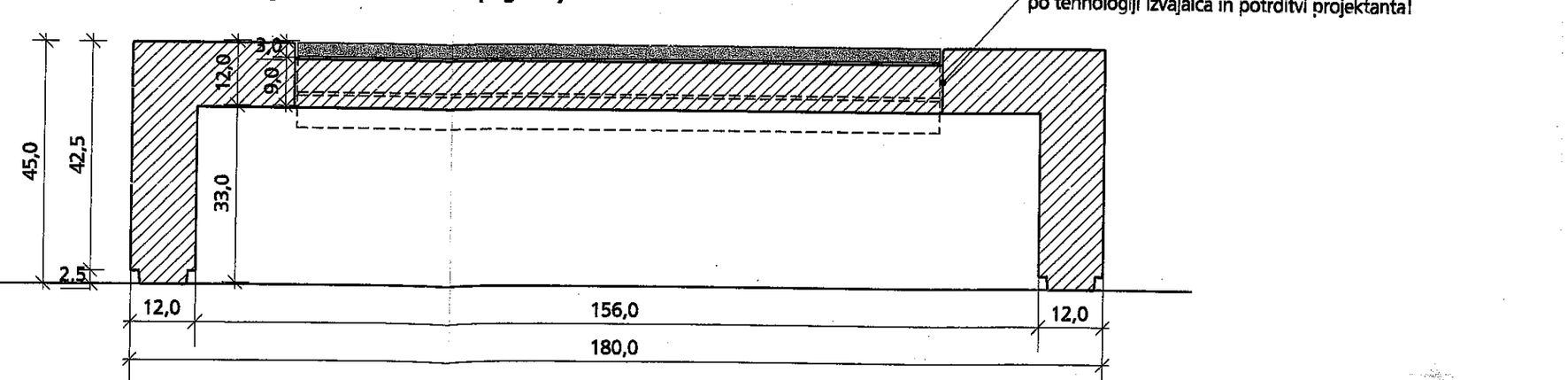

vzdolžni prerez A-A

klop s stojali za kolesa narejena v dveh verzijah
- iz TERACA - fino brušen (vrsta in sestava agregata po dogovoru s projektantom)
- iz KAMNA - POHORSKEGA TONALITA - obod peskan (*izvajalec predloži vzorec v potrditev projektantu) - zgornja ploskev polirana!

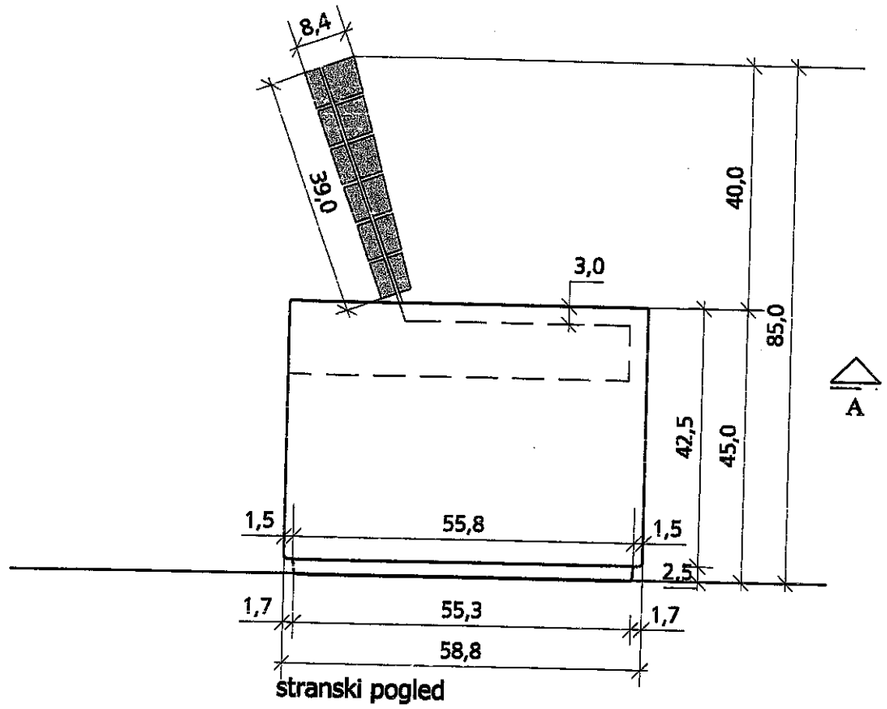

stranski pogled

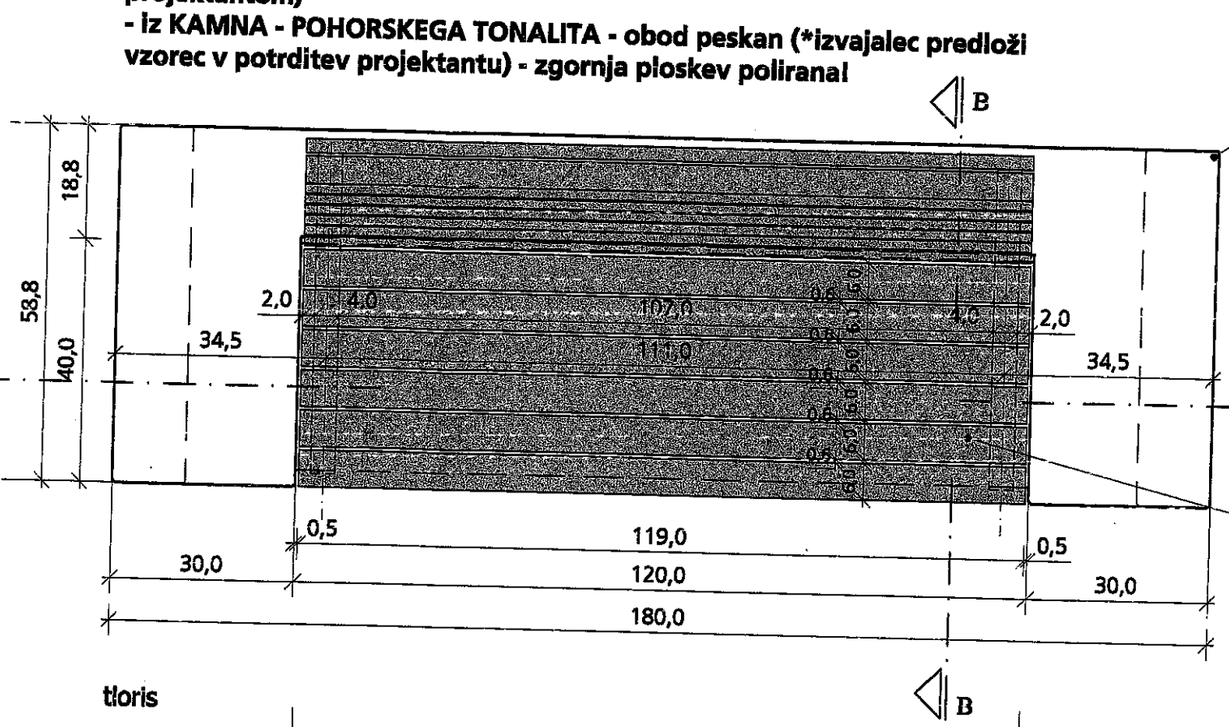

tloris

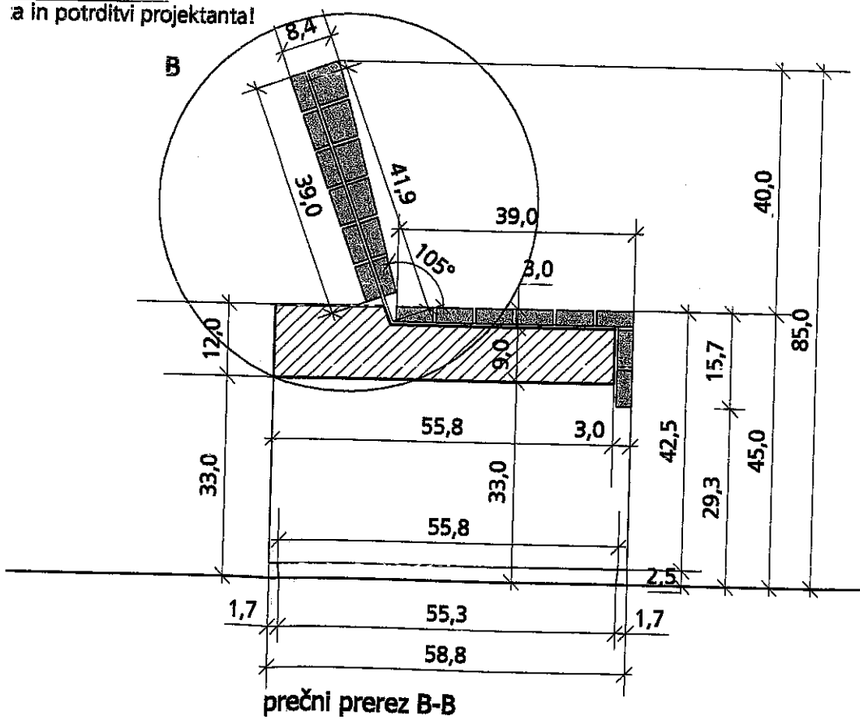

prečni prerez B-B

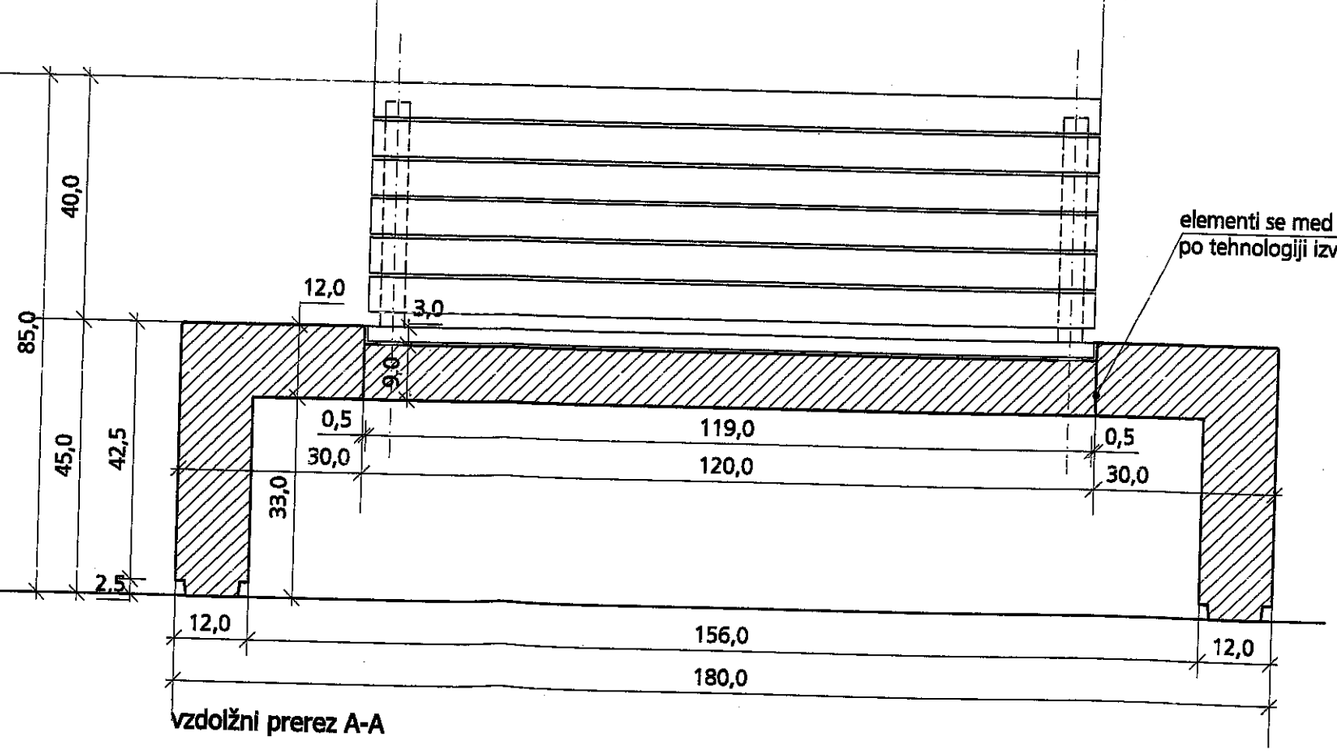

vzdolžni prerez A-A

spojijo SLEPO,
a in potrditvi projektanta!

MANJ VIDEN !

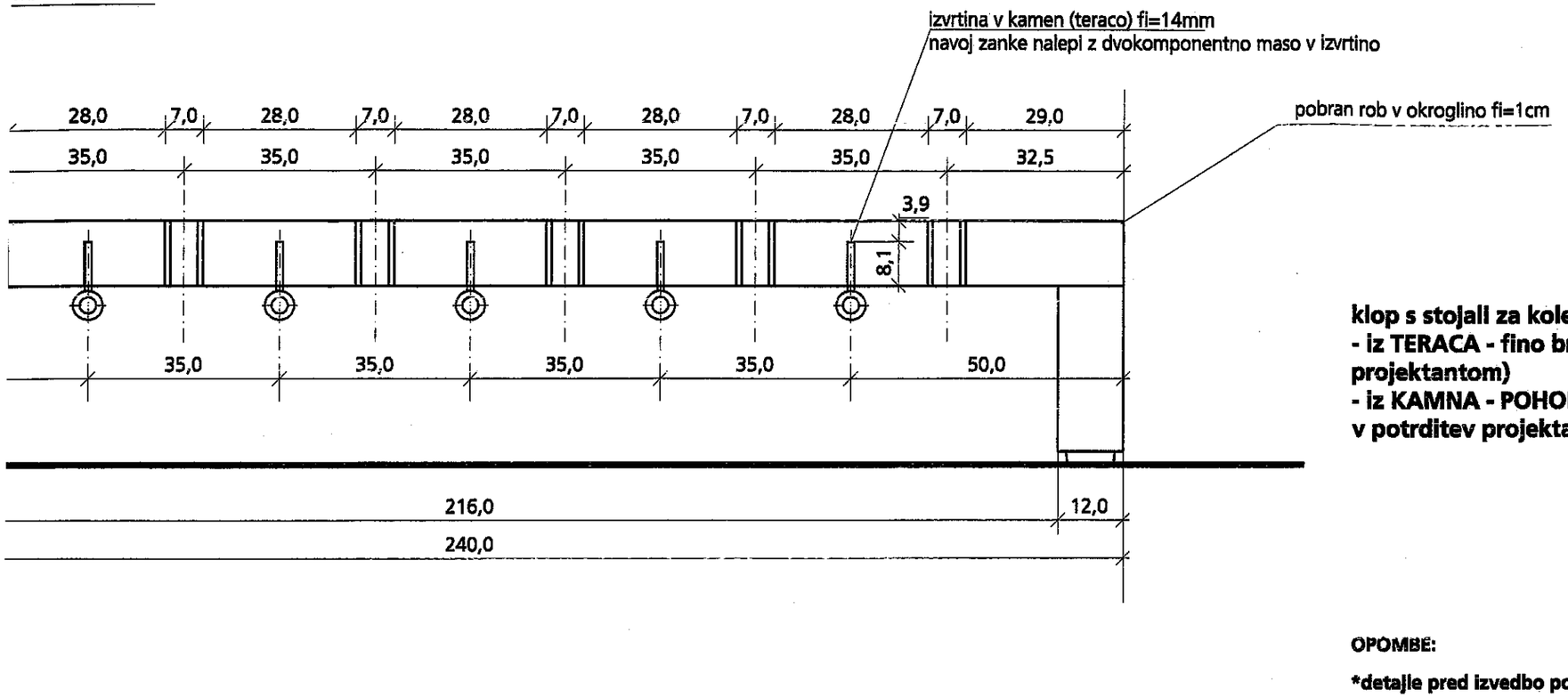

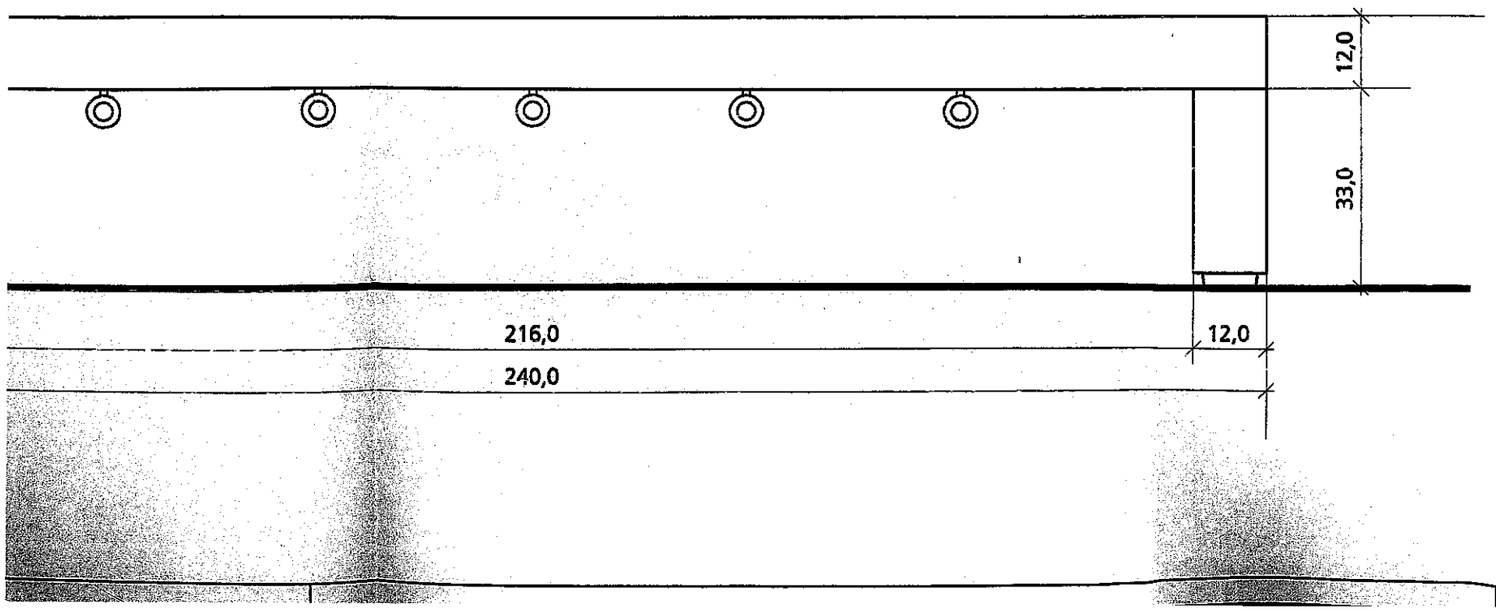

klop s stojali za kolesa narejena v dveh verzijah
- iz TERACA - fino brušen (vrsta in sestava agregata po dogovoru s projektantom)
- iz KAMNA - POHORSKEGA TONALITA - peskan (*izvajalec predloži vzorec v potrditev projektantu) - sedežna ploskev polirana!

OPOMBE:

***detajle pred izvedbo potrdi projektant**

***vse mere preveriti na terenu**

Sprememba	Datum in podpis

Projektantsko podjetje Ljubljanski urbanistični zavod d.d. Verovškova ulica 64 Ljubljana Tel 3602- 400 Fax 3602 - 401	Naziv objekta Ureditev javnih površin starega mestnega jedra ter mostu čez Kokro
	Vrsta projektne dokumentacije: PZI; Številka projekta: 6846
Investitor Mestna občina Kranj Slovenski trg 1 4000 Kranj	Načrt 2 - Načrt krajinske arhitekture
Odgovorni vodja projekta Karla Jankovič, univ.dipl.inž.kraj.arh. KA - 0865	Vsebina risbe Oprema K2K - KLOP 240 cm S STOJALI ZA KOLESA
Odgovorni projektant Karla Jankovič, univ.dipl.inž.kraj.arh. KA - 0865	
Projektanti Tina Cotič, univ.dipl.inž.arh. Urška Kranjc, univ.dipl.inž.kraj.arh. Gaja Trbižan, univ.dipl.inž.kraj.arh.	Številka načrta: 6846 - 2; Merilo: 1 : 10 Datum: November 2009; Št. risbe: 3.2.6

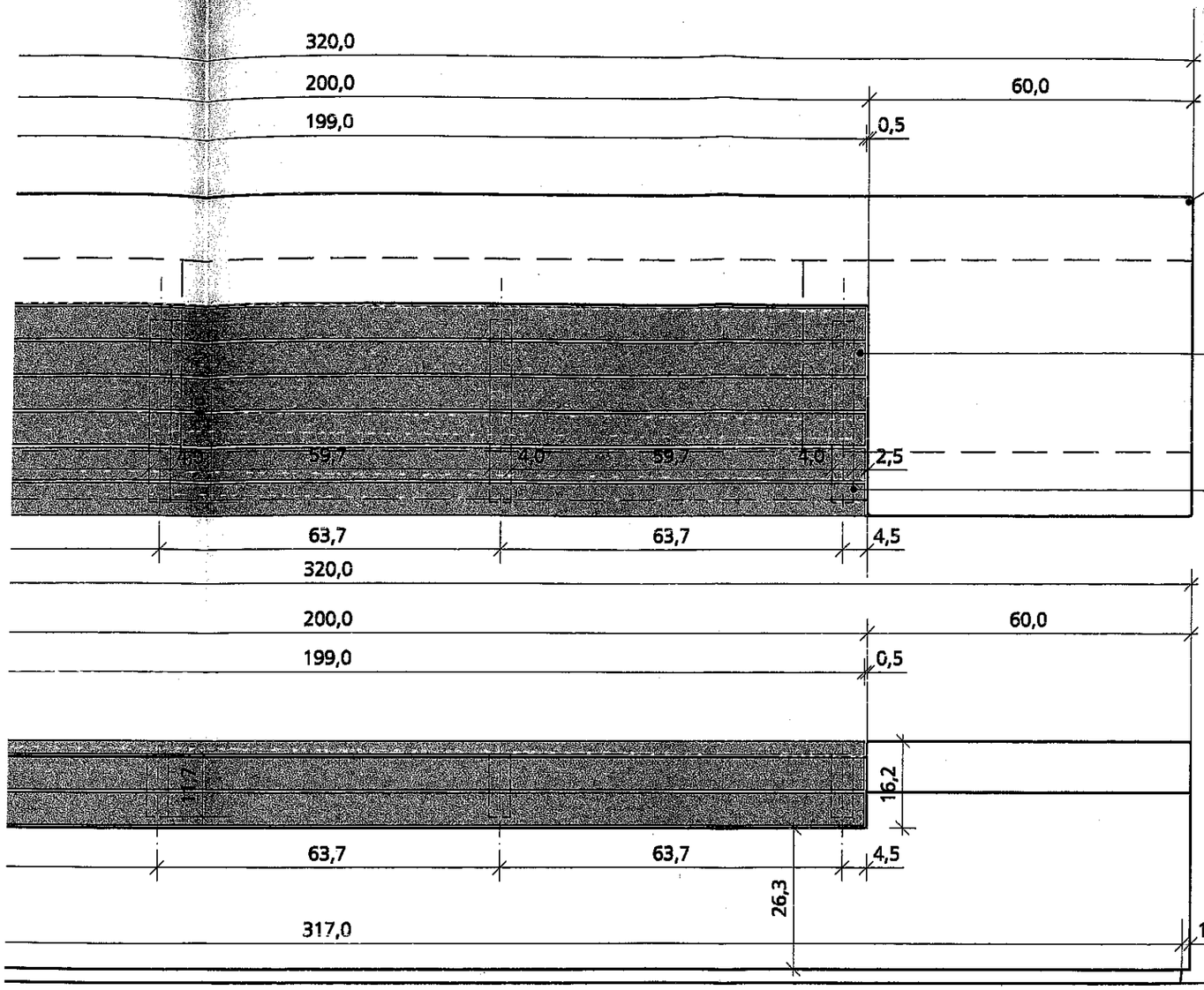

pobran rob v okroglino fi=1cm

sedežna ploskev
deske, akacija
dimenzij 2,5 x 6 x159 cm
širina fuge med deskami 6 mm
(les se zaščititi z brezbarvno impregnacijo)

pločata kovinska palica
nanjo so iz spodnje strani privijačene akacijeve deske

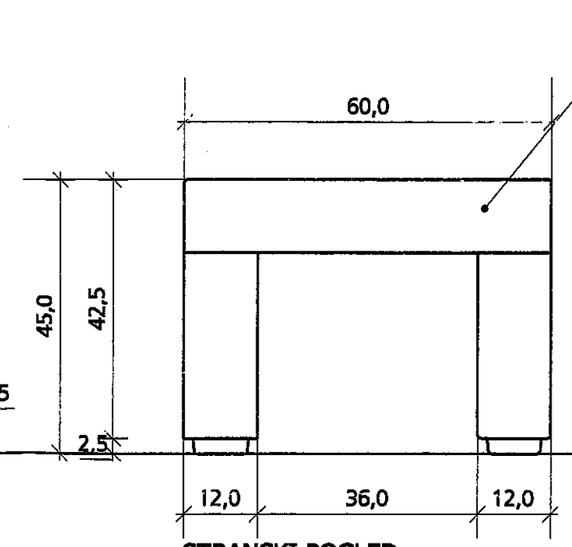

STRANSKI POGLED

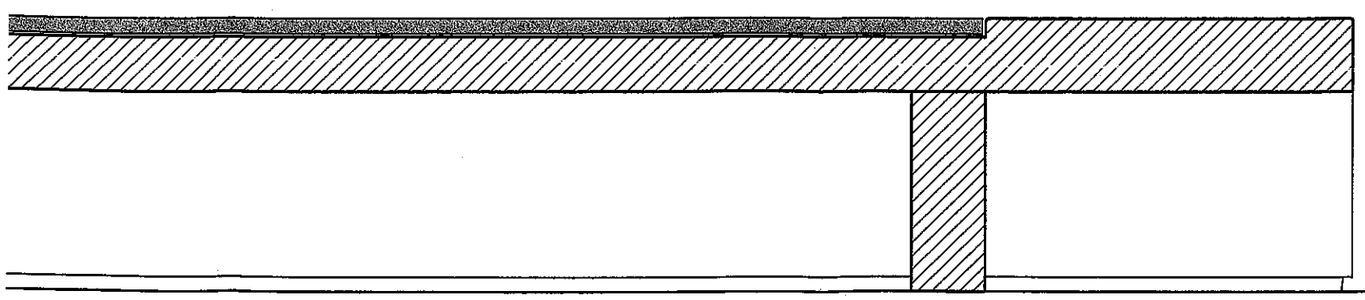

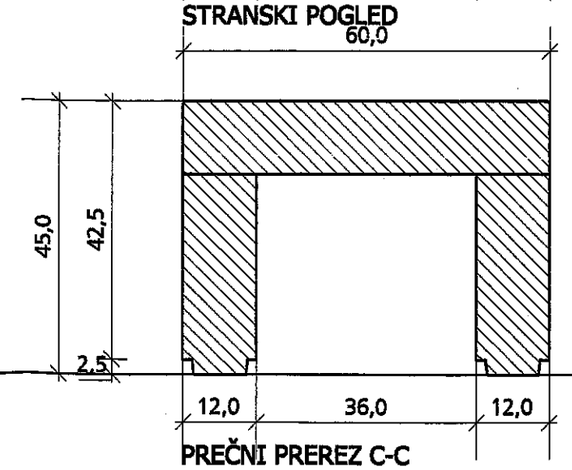

PREČNI PREREZ C-C

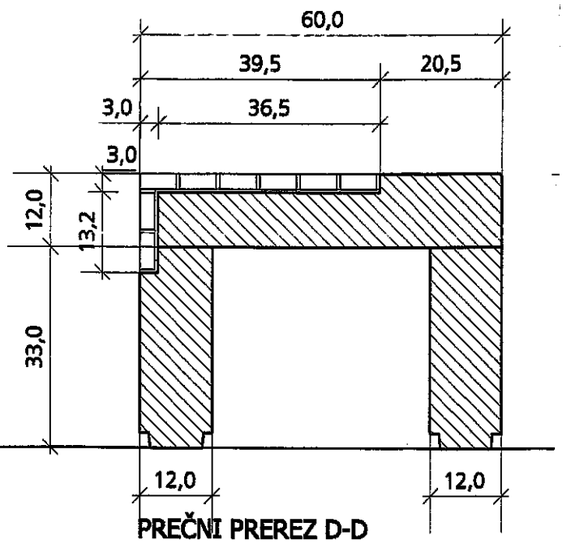

PREČNI PREREZ D-D

STRANSKI POGLED - držalo za roke varianta C1

M 1:5

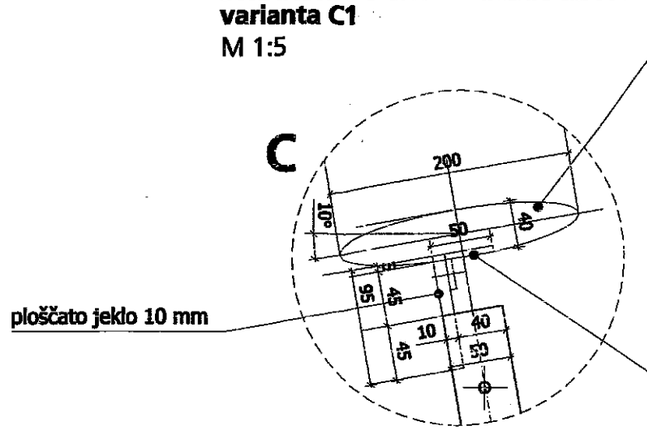

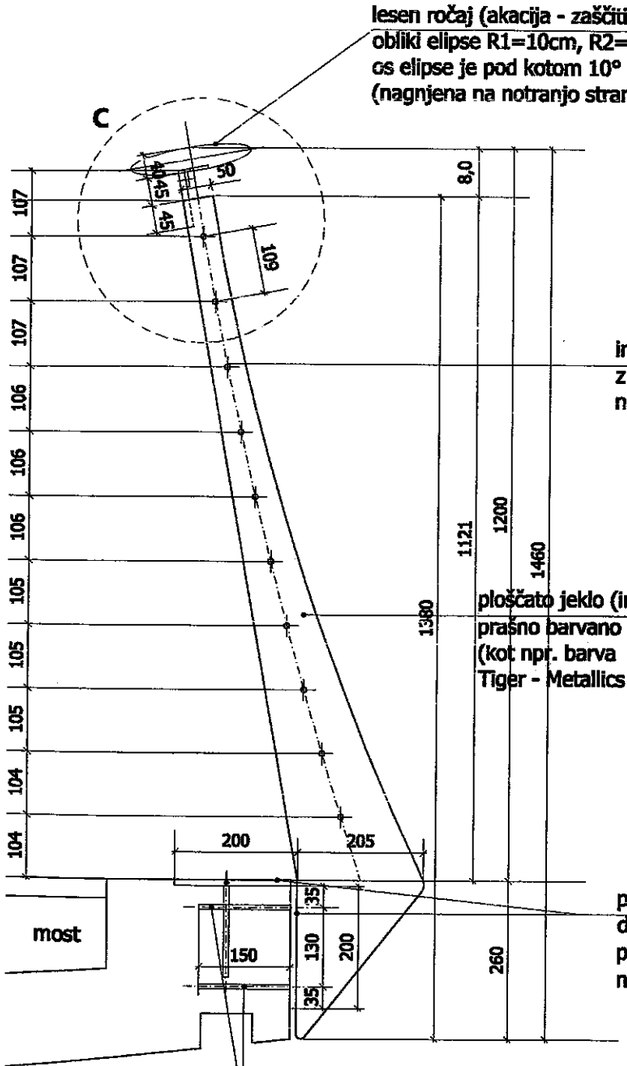

ANSKI POGLED

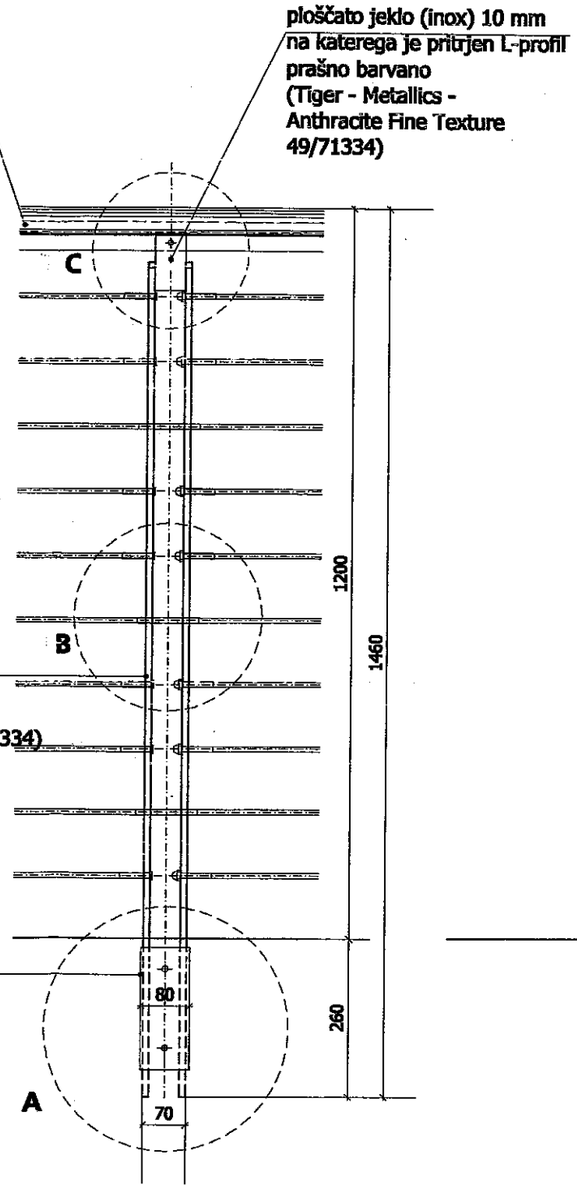

FRONTALNI POGLED

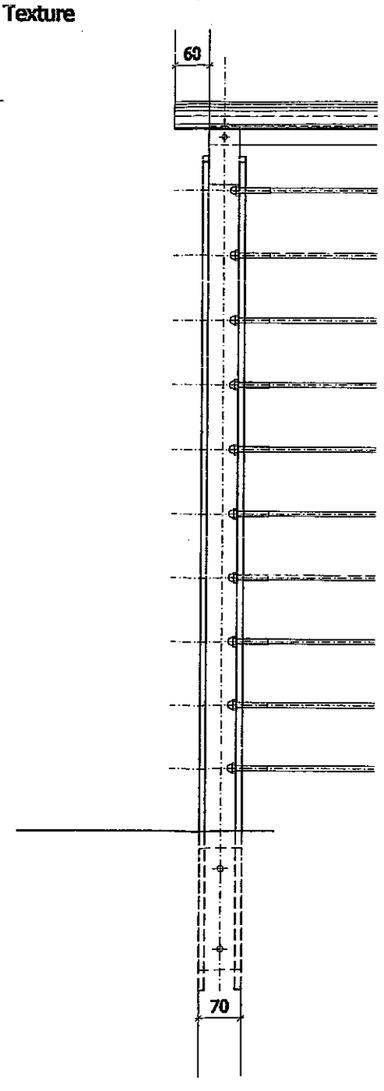

FRONTALNI POGLED - zaključek

PRITRDITEV INOX VRVI NA STEBRIČEK

M 1:5

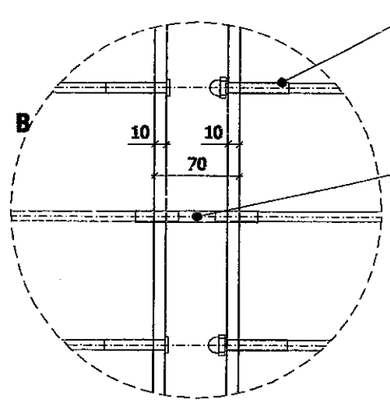

PRITRDITEV STEBRIČKA NA MOST - bočno

M 1:5

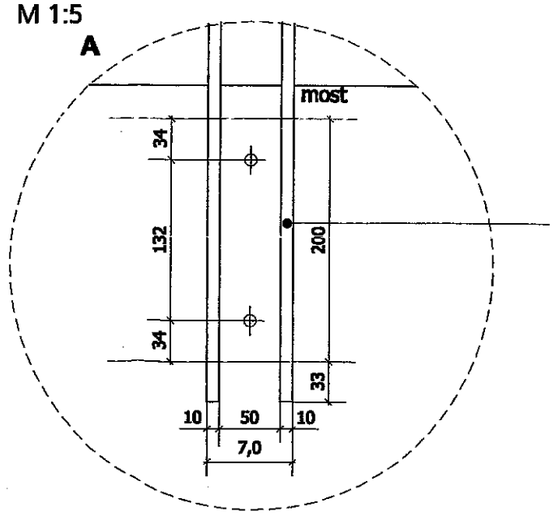

RAZVITA DOLŽINA ZIDU - POGLED

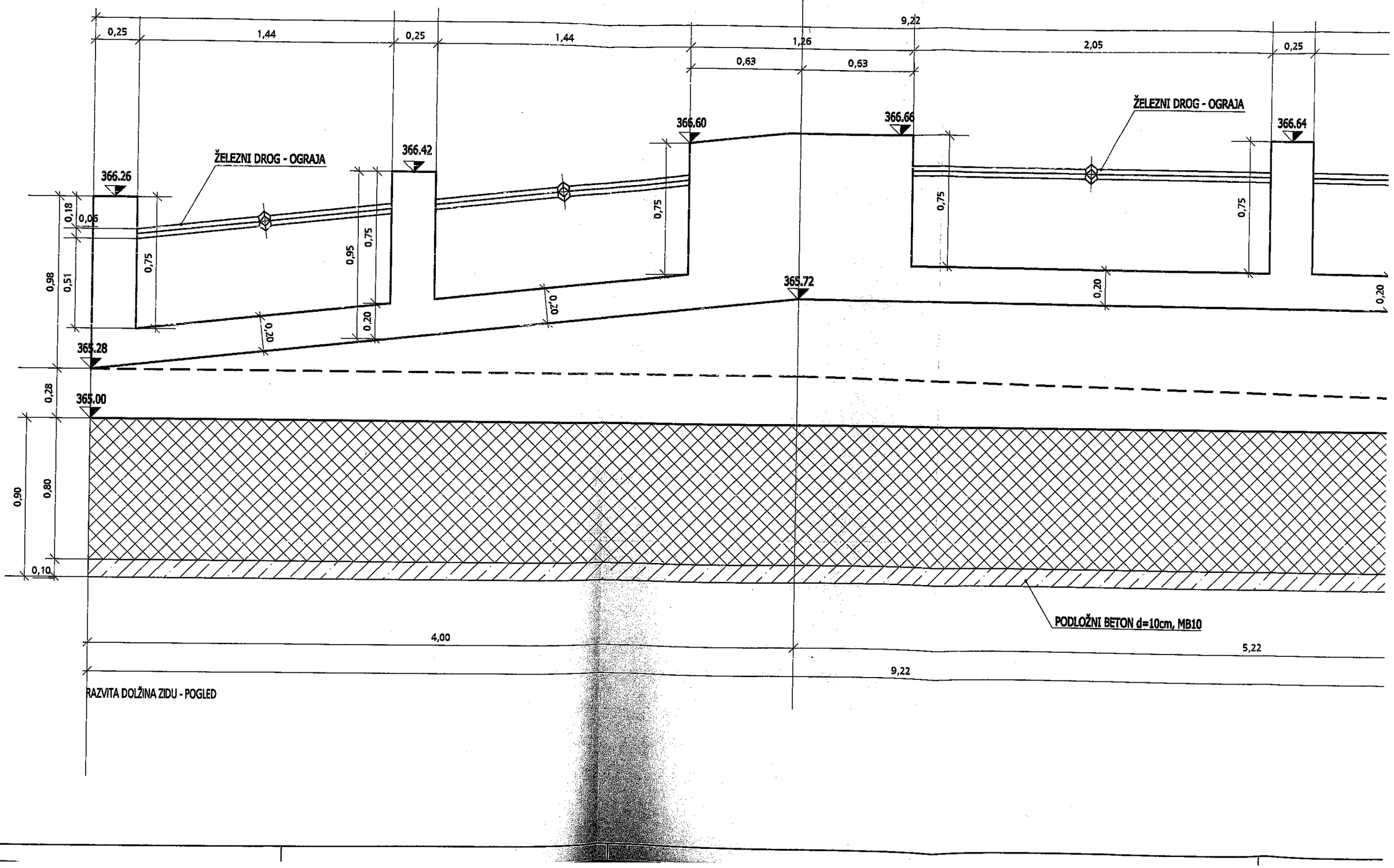

RAZVITA DOLŽINA ZIDU - POGLED

DETAJL UKRIVLJANJA INOX VRVI

M 1:5

B

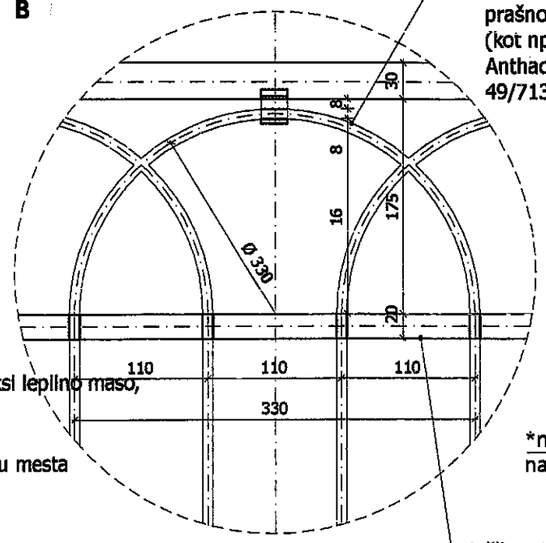

navojna palica M12, d= 150 mm
odprtino zaliti z dvokomponentno epoksi lepilno maso,
nato vstaviti navojno palici
in privijačiti z matico
*pričvrstitev stebričkov se določi na licu mesta
*sidranje po predlogu statika

krivljena inox palica premera fi=8mm
prašno barvano - RAL 7016 Anthrazitgrau
(kot npr. barva Tiger - Metallics -
Anthacite Fine Texture
49/71334)

ploščato jeklo (inox)
dimenzij 20x40x1497 mm
prašno barvano - RAL 7016 Anthrazitgrau
(kot npr. barva Tiger - Metallics -
Anthacite Fine Texture
49/71334)

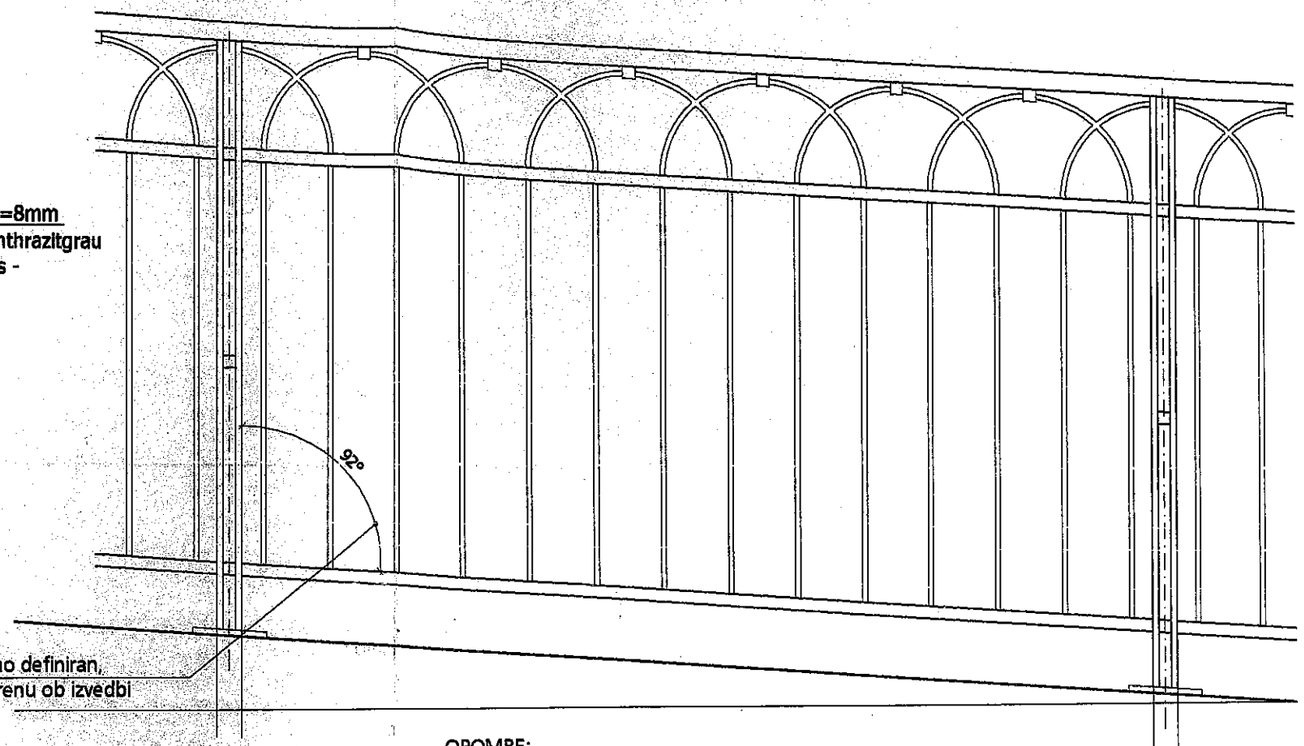

*naklon terena bo naknadno definiran,
naklon ograje prilagoditi terenu ob izvedbi

SEGMENT OGRAJE
na nagnjenem terenu

OPOMBE:

***detajle pred izvedbo potrdi projektant**

***ograjo potrebno dilatirati po predlogu izvajalca ali na nivojskih preskokih**

***ograja sledi konfiguraciji terena**

***ograjo potrebno temeljiti s pasovnim temeljem globine 60 cm in 10 cm podložnega betona**

***variti s tehnologijo Tig (brez dodajanja materiala)**

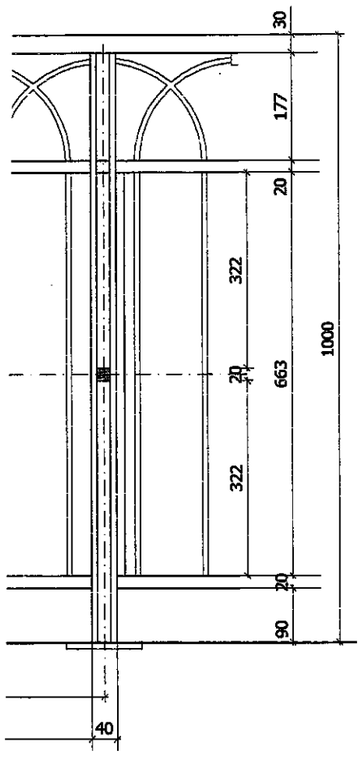

DETAJL PRITRDITVE OGRAJE NA TEMELJ

M 1:10

C

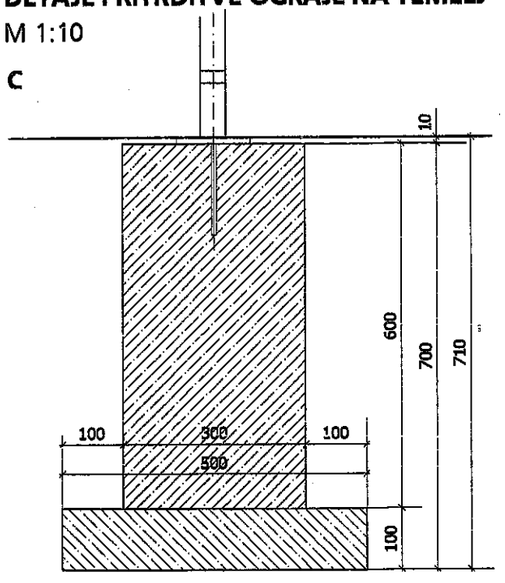

Spremembe | Datum i

Projektantsko podjetje Ljubljanski urbanistični zavod d.d. Verovškova ulica 64 Ljubljana Tel 3602- 400 Fax 3602 - 401	Naziv objekta Ureditev javnih površin starega mestnega jedra ter mostu čez Kokro
	Vrsta projektne dokumentacije: PZI; Številka projekta: 6846
Investitor Mestna občina Kranj Slovenski trg 1 4000 Kranj	Načrt 2 - Načrt krajinske arhitekture
Odgovorni vodja projekta Karla Jankovič, univ.dipl.inž.kraj.arh. KA - 0865	Vsebina risbe Oprema O4 - OGRAJA NA PUNGERTU
Odgovorni projektant Karla Jankovič, univ.dipl.inž.kraj.arh. KA - 0865	
Projektanti Tina Cotič, univ.dipl.inž.arh. Urška Kranjc, univ.dipl.inž.kraj.arh. Gaja Trbižan, univ.dipl.inž.kraj.arh.	Številka načrta: 6846 - 2; Merilo: 1 : 10 Datum: November 2009; Št. risbe: 3.3.4

navojna palica fi=16mm
(pritrjena z maticami)
dolžine 600mm

inox prstan privarjen na drog zastave in zbrušen
fi=96x8mm, v=10mm

valjasti podstavek
iz kamna (pohorski tonalit), fi=60cm

Aluminjasti drog za zastavo fi=80x3mm, v=8 m
prašno barvana -RAL 7016 Anthazitgrau
(kot npr. barva Tiger - Metallics -Anthracite Fine Texture
Glimmer 49/71334)

navojna palica fi=16mm
zalita z epoksijem
(luknje se naredi večje od navojne palice)

valjasto držalo za zastavo, fi=120cm
iz kamna (pohorski tonalit)
zgornja (horizontalna -sedalna) površina
polirana

valjasto držalo za zastavo, fi=120cm
iz kamna (pohorski tonalit)
obod držala peskan
(izvajalec predloži vzorec
v potrditev projektantu)

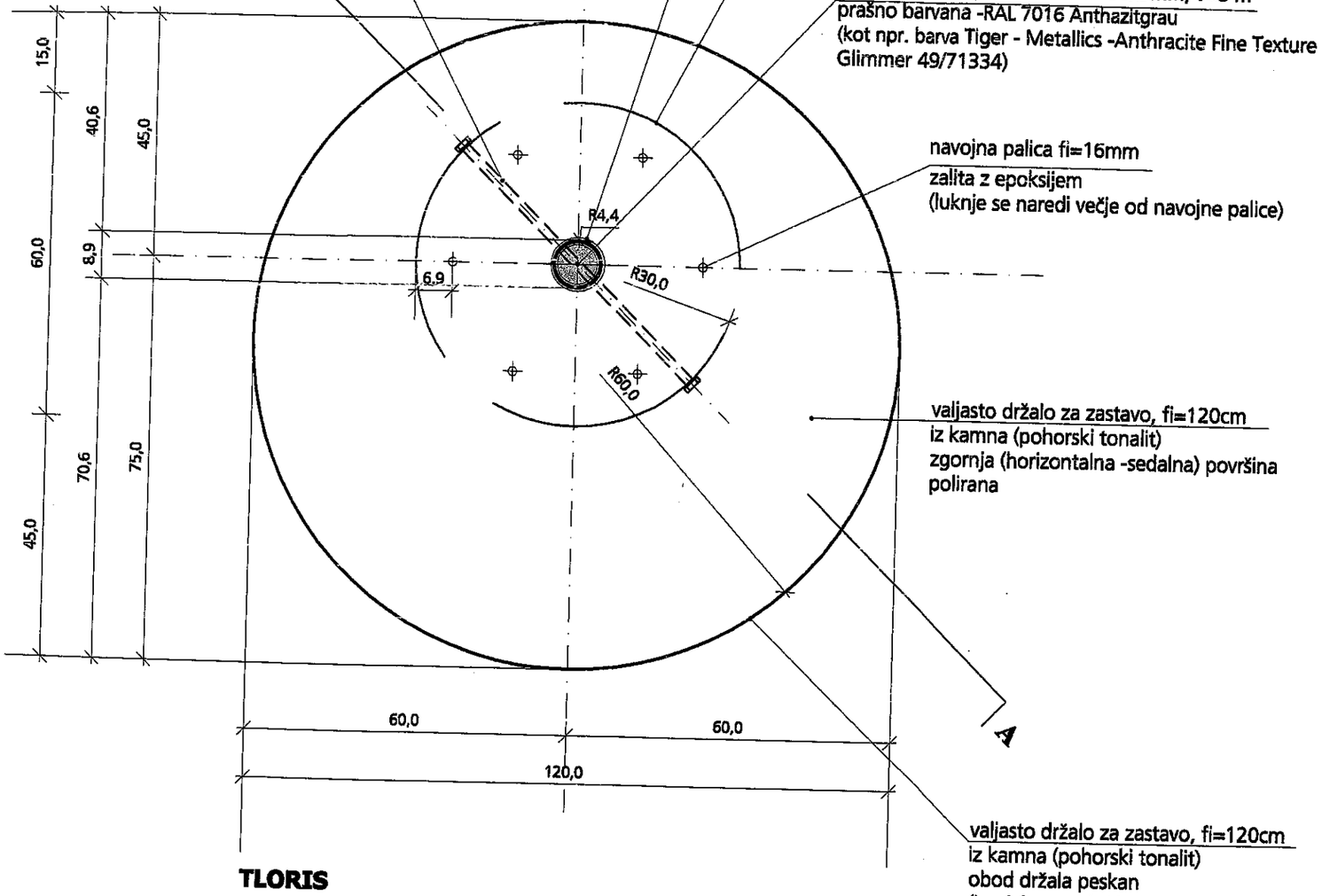

TLORIS

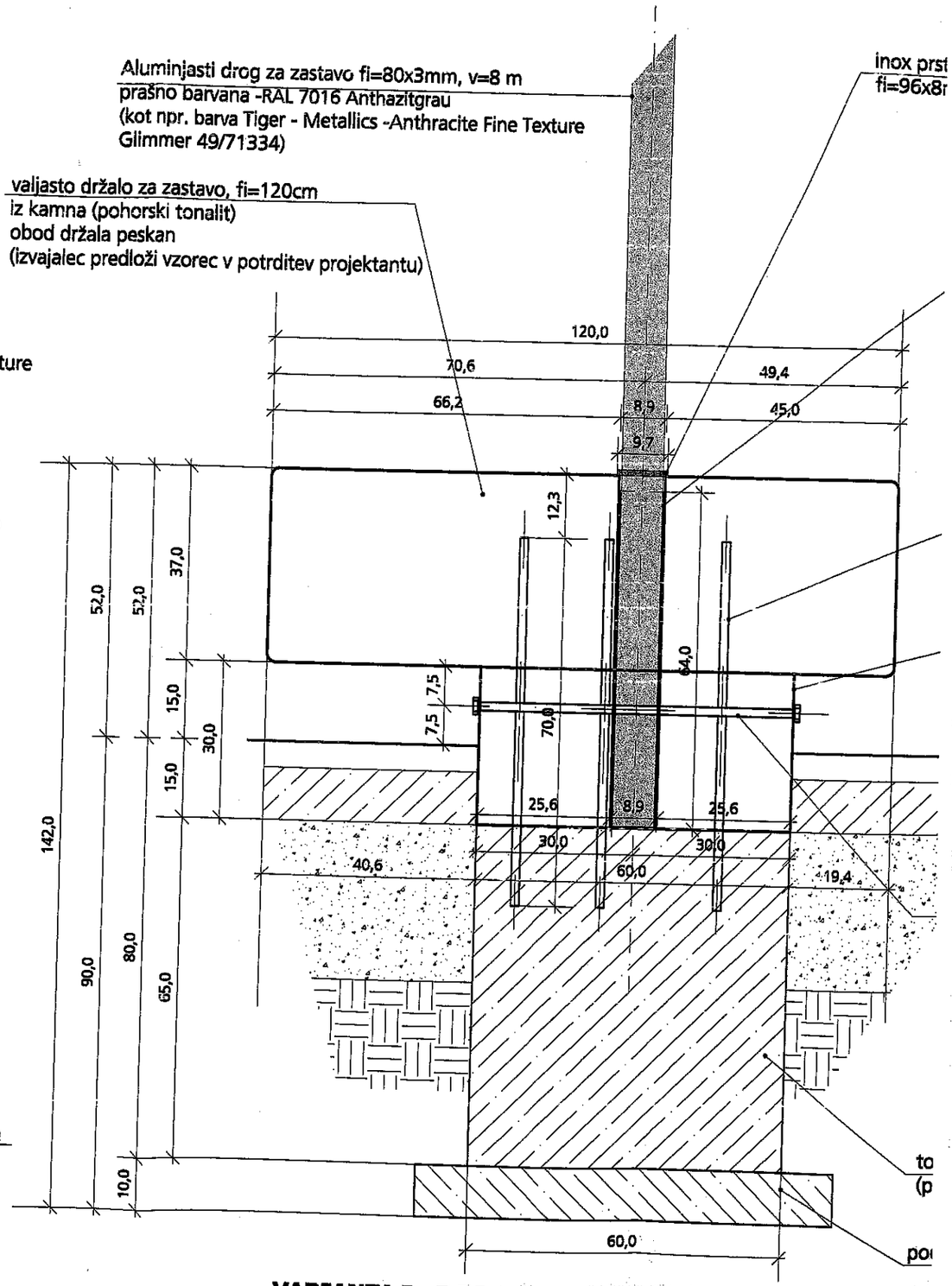

VARIANTA I - Z DROGOM ZA ZASTAVO
PREREZ A-A

KONSTRUKCIJA ZA POPENJALKE

konstrukcija za popenjalke iz inox vrvi in inox vpenjalnih elementov v skupni dolžini 24,4 m:
- inox vrvi; fi 4 mm, navpične vrvi na razdalji 0,8 m, d segmenta = 2,1 m (29x), vodoravne vrvi na razdalji 0,5 m, d segmenta = 8,2 - 8 - 8,2 m v vrsti, skupna d = 97,6 m
- inox končniki vrvi (66x), glej detajl
- inox vmesni vezni element; končnik in vpenjalo - kjer se sestavljajo posamezni segmenti vodoravnih vrvi (2), glej detajl
- inox distančniki z jeklenimi sidri primernimi za sidranje v kamen; zgornji, spodnji (66x) in vmesni distančniki (56x)
- inox vodilo za navpične vrvi na vsakem vmesnem distančniku (56x),
- inox križna sponka med navpičnimi in vodoravnimi vrvmi, na stiku kjer ni vmesnega distančnika in vodila za navpične vrvi(60x)

FR

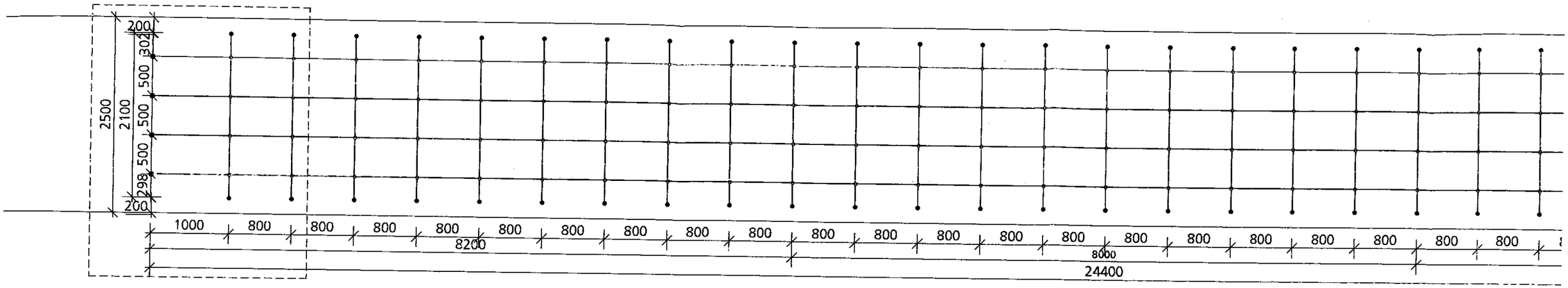

DE

ST

FRONTALNI POGLED - ZAČETNI IN KONČNI SEGMENT

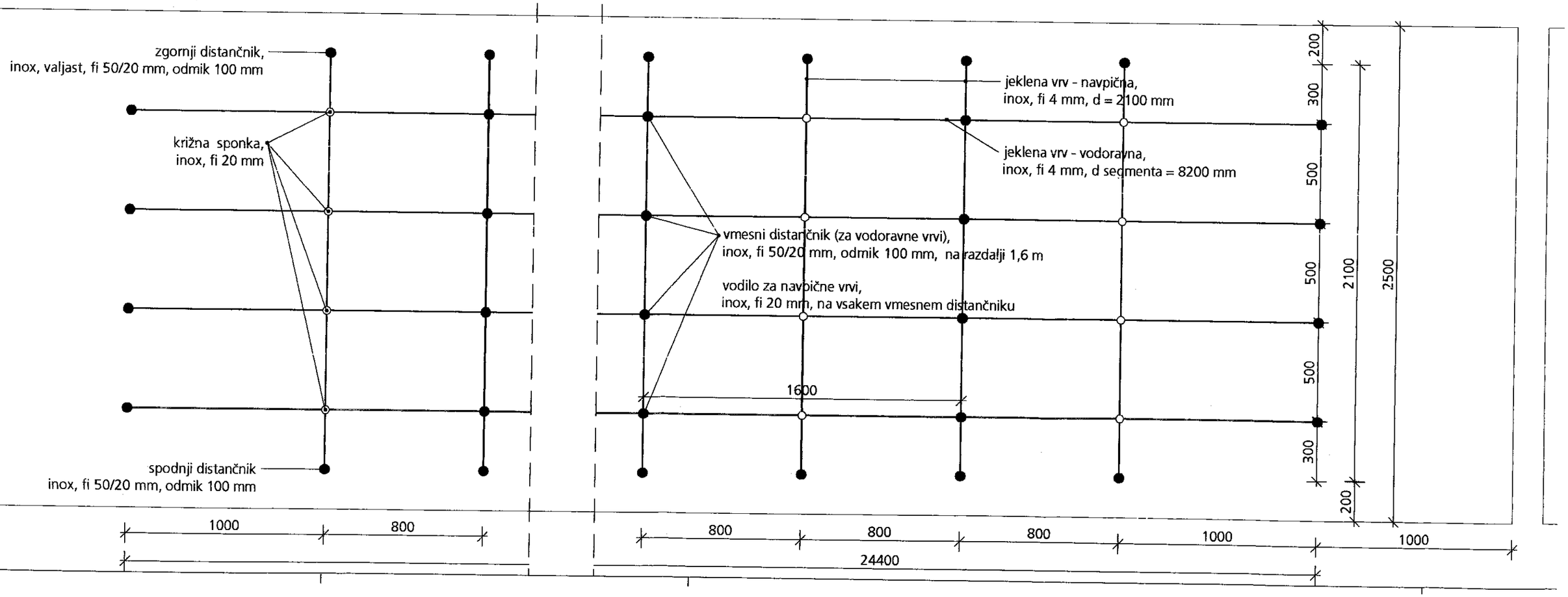

sidrna plošča (pločato jeklo) dimenzij 400/400/10 mm
privijačiti na sidra, ki so predhodno postavljena v temelj
*natačni detajli izvedbe po delavniškem načrtu

PREREZ

jekleno sidro z navoji
(sidra predlaga izvajalec)

armatura - pipa
inox, premera fi=1/2"
potisni ventil je dislociran
(razvidno iz prereza)
izbira armature po predlogu projektanta

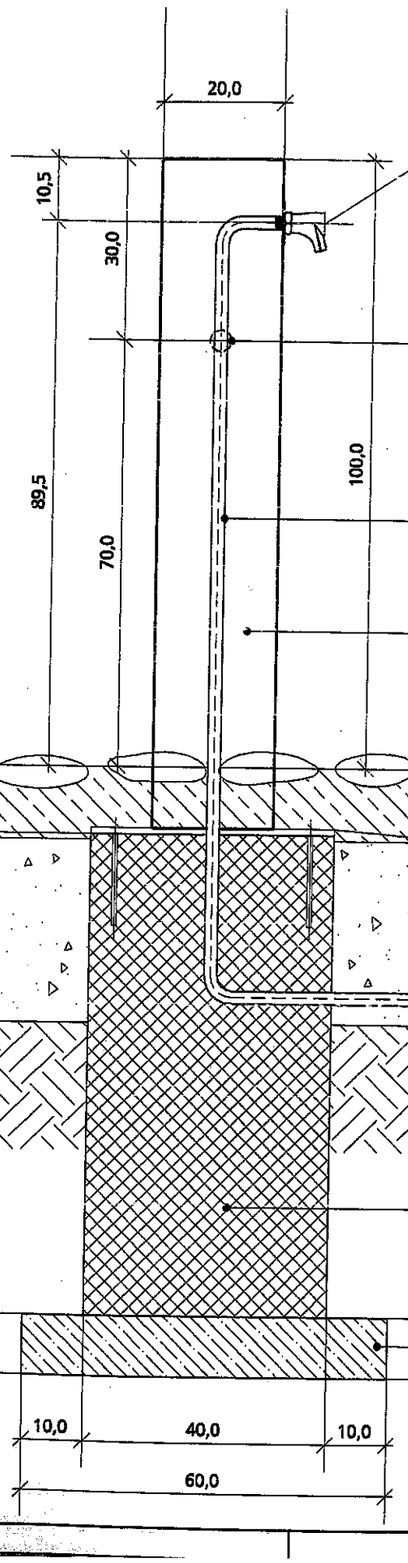

potisni ventil
(voda teče omejeno na definiran časovni interval)

pocinkana vodovodna cev cev fi=1/2"

teraco
fino - brušen
vrsta in sestava agregata
po dogovoru s projektantom

tlak T5, savski prodniki
90-150 mm ter 32-70 mm

beton MB 30, h = 12 cm

tamponski drobljenec,
0/22 mm, h = 35 cm

dovod vode

AB betonski temelj, do globine zmrzovanja

podložni beton

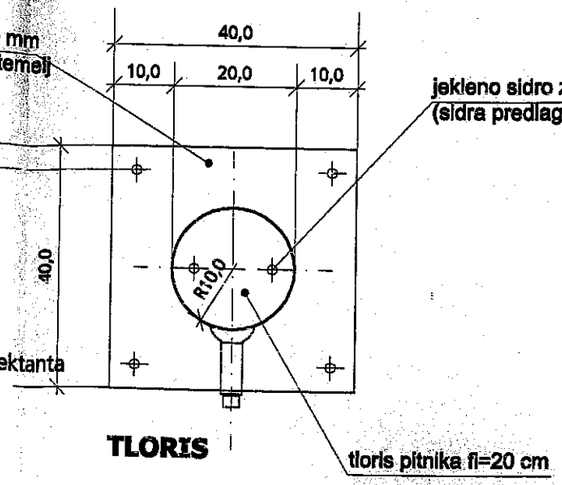

TLORIS

tloris pitnika fi=20 cm

jekleno sidro z navoji
(sidra predlaga izvajalec)

PREREZ

rob pobran v okroglino fi=1cm

armatura - pipa
inox, premera fi=1/2"
potisni ventil je dislociran
(razvidno iz prereza)
izbira armature po predlogu projektanta

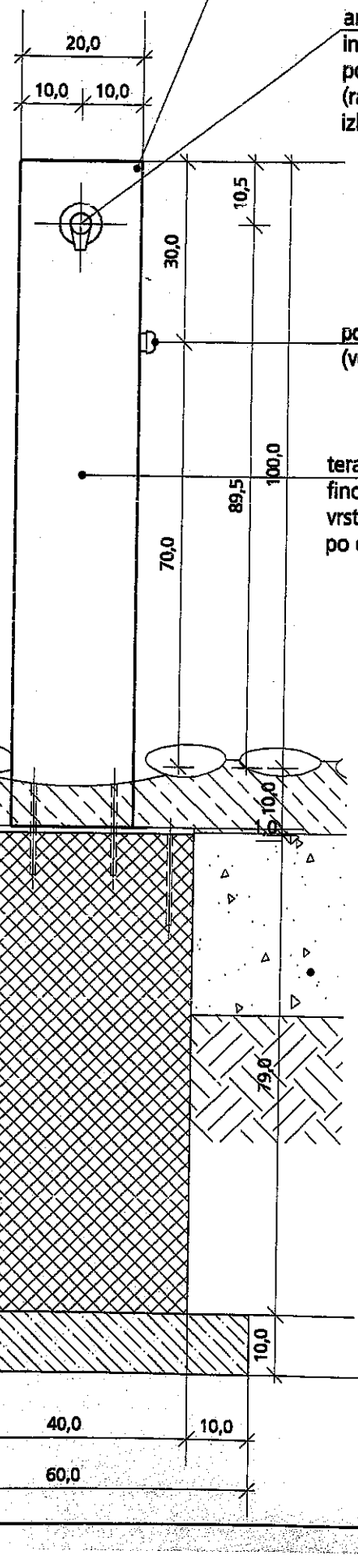

potisni ventil
(voda teče omejeno na definiran časovni interval)

teraco
fino - brušen
vrsta in sestava agregata
po dogovoru s projektantom

jekleno sidro z navoji
(sidra predlaga izvajalec)

21,0
3,2
75,8

PREREZ

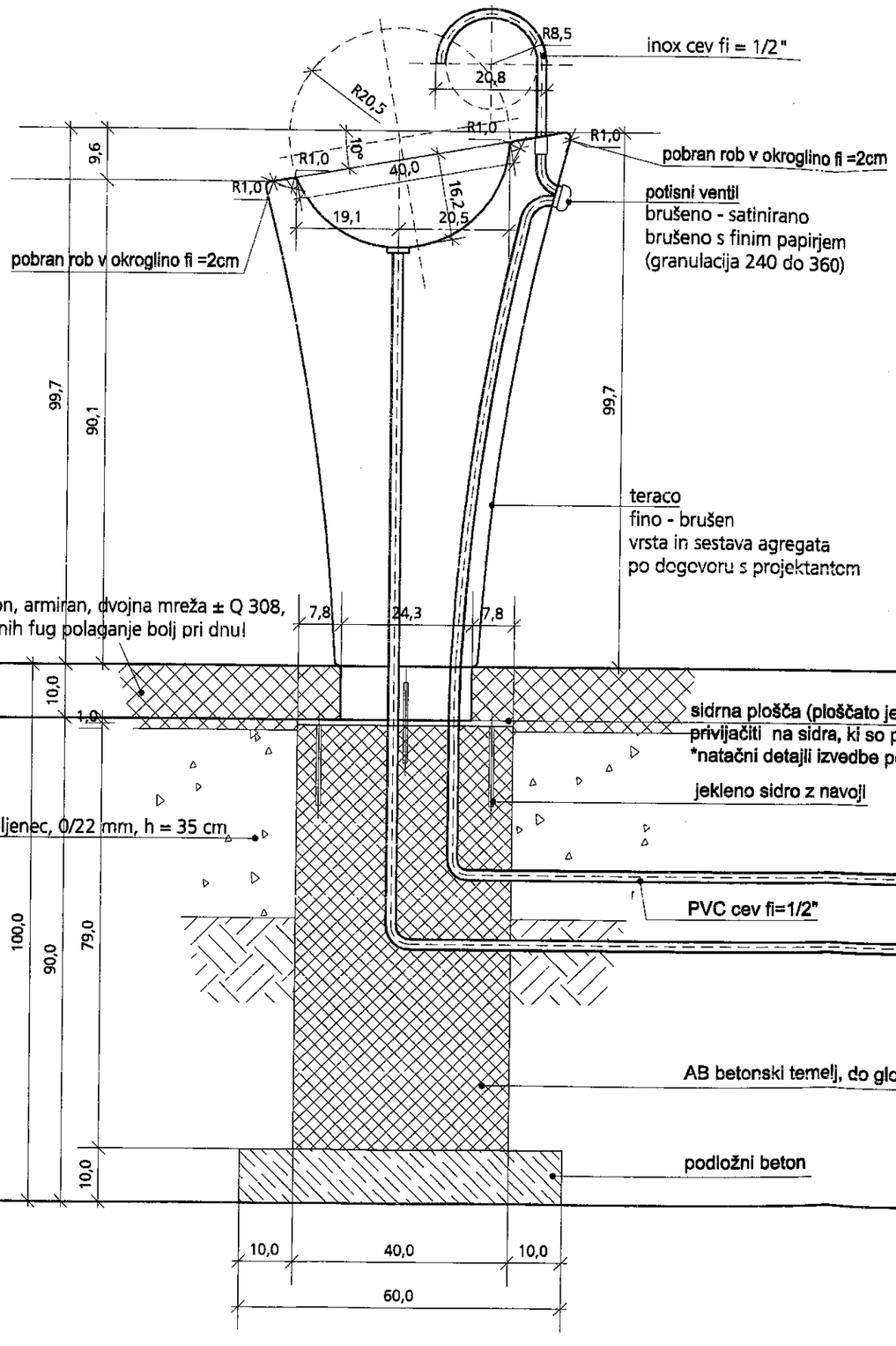

TLORIS
prikaz zgornjega dela pitnika

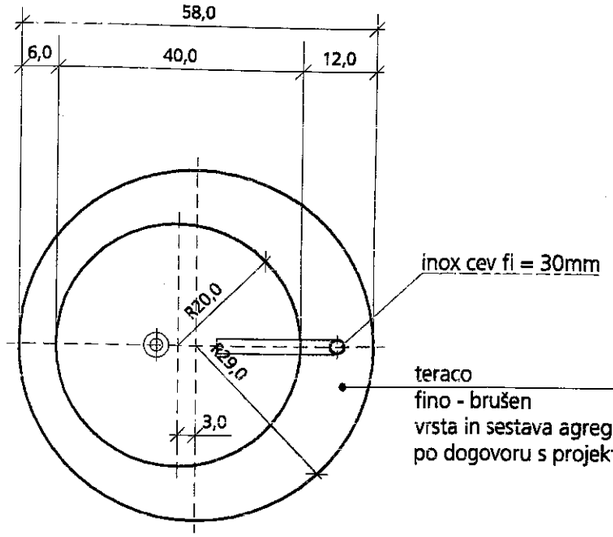

POGLED

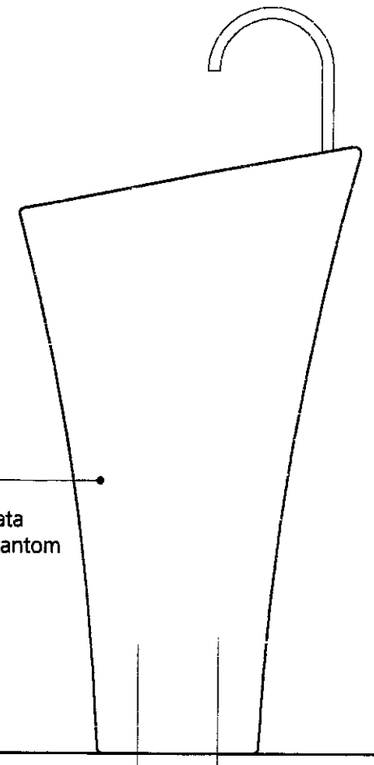

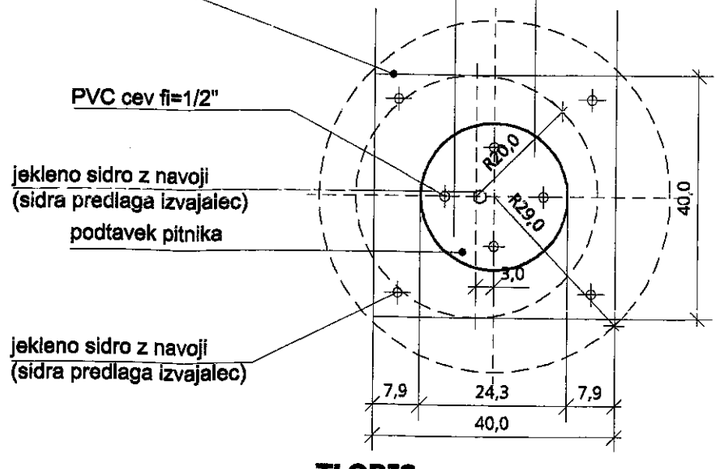

TLORIS
prikaz spodnjega dela pitnika
montaža (pričvrstitev) pitnika na sidrno ploščo
***po delavniškem načrtu**

vsebina info table:
izrisan tloris starega mestnega jedra Kranja s številčno označenimi znamenitostmi in legendo z opisi
- **print na pločevino**

info tabla iz pocinkane pločevine debeline 1,2 mm
privarjena na nosilno konstrukcijo iz kovinskih cevi
prašno barvano - RAL 7016 Anthazitgrau
(kot npr. barva Tiger - Metallics - Anthracite Fine Texture 49/71334)

nosilna konstrukcija
kovinskih cevi (pravokotni profil) dimenzij 40/80/718 mm
položene horizontalno

nosilna konstrukcija
kovinskih cevi (pravokotni profil) dimenzij 40/80/1988 mm
položene vertikalno
cevi (horizontalne in vertikalne) so med seboj varjene

podstavek info table
škatlast profil dimenzij 80/60/780 mm
varjen na sidrno ploščo in nato vročecinkan

sidrna plošča 150x300x8 mm
privarjena na podstavek info table,
na ploščo so privarjene navojne palice M20

točkovni AB temelj dimenzij 80x30x30 cm

navojna palica M20
odprtino zaliti z dvok
nato vstaviti navojn
in privijačiti z matico

tlak T6, tonalitne kock
fuga med kockami 1 -
zapolnjena s tonalitno

podložni beton, MB 30

tamponski drobljenec,

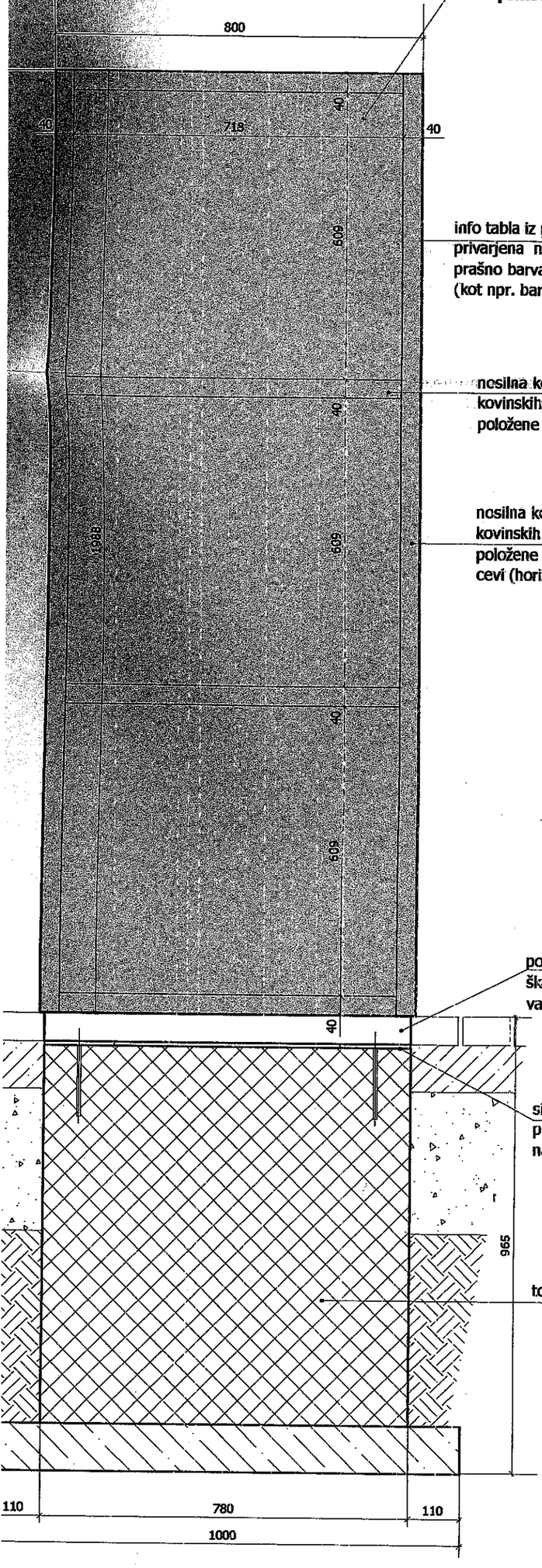

ZDOLŽNI PREREZ

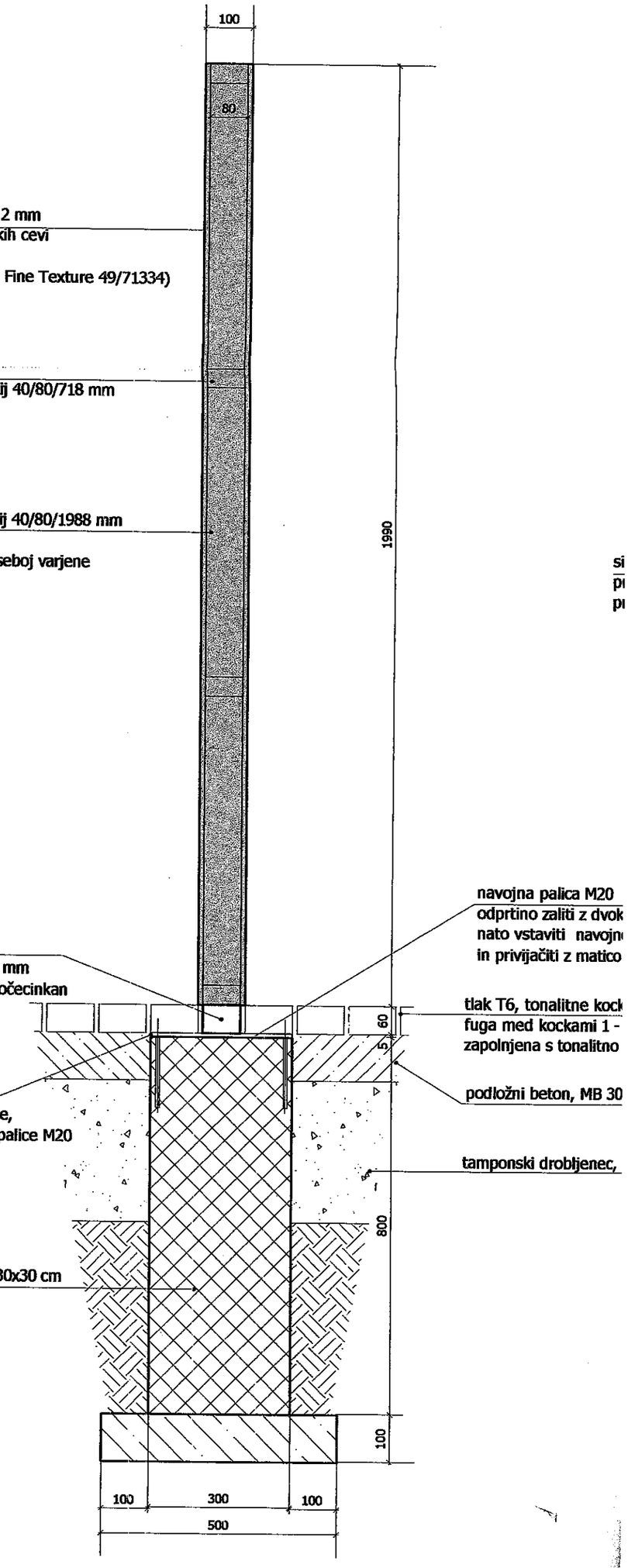

PREČNI PREREZ

*VIŠJA VARIANTA KOŠA ZA SMETI

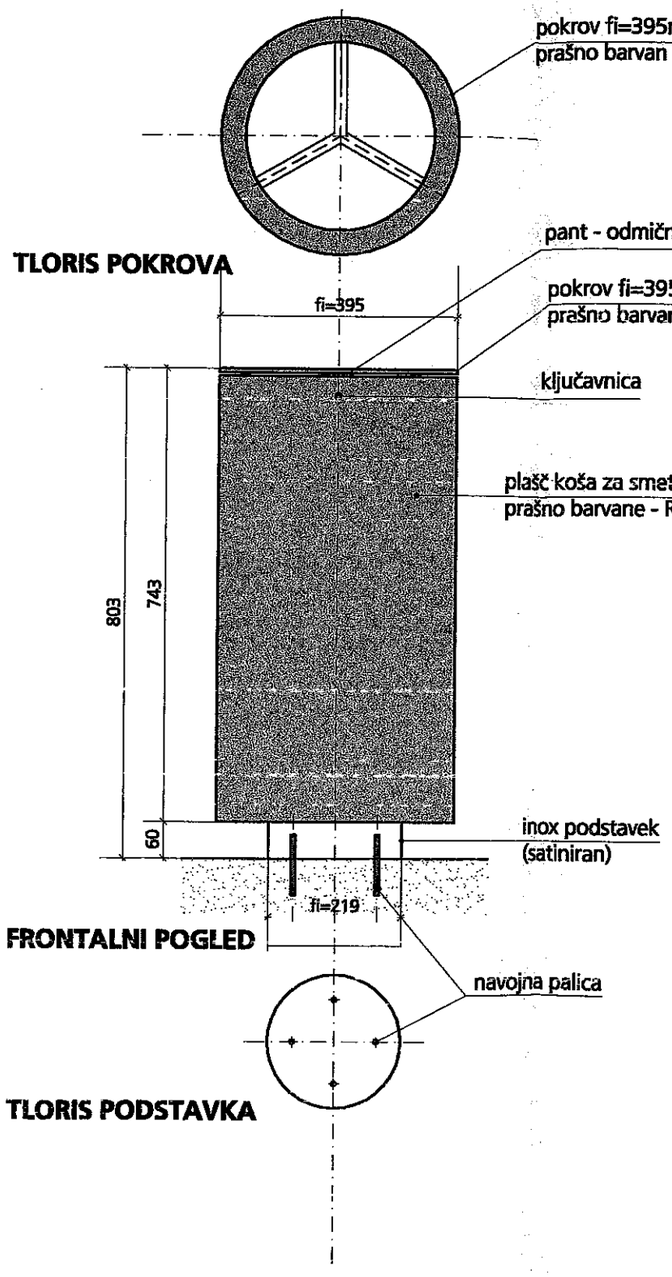

*NIŽJA VARIANTA KOŠA ZA SMETI

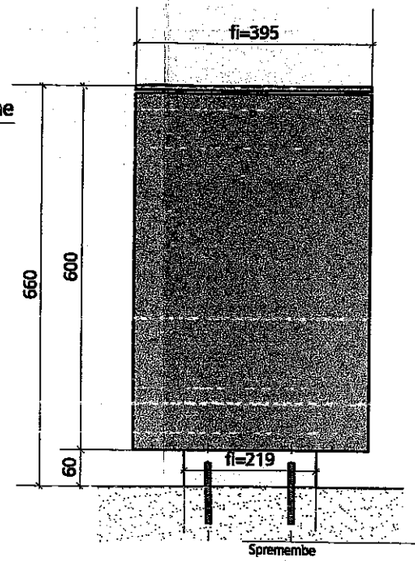

-v notranjost koša vstavljen vložek za ločevanje odpadkov - trodelni prekat:
-plastika + pločevina (rumene barve)
-steklo (bela barva)
-ostalo (zelena barva)
-prekat naj bo skrit pod pokrovom (navzven neviden)
-vsak prekat potrebno označiti z barvo in tudi z besedo

OPOMBE:

***koš za smeti kot npr. Spencer (proizvajalec Metalco, Italija)**

***detajle pred izvedbo potrdi projektant**

***barvano po navodilih projektanta**

Spremembe

Datum in podpis

Projektantsko podjetje

Ljubljanski urbanistični zavod d.d.
Verovškova ulica 64
Ljubljana
Tel 3602- 400
Fax 3602 - 401

Naziv objekta
Ureditev javnih površin
starega mestnega jedra
ter mostu čez Kokro

Vrsta projektne dokumentacije
PZI

Številka projekta
6846

Investitor
Mestna občina Kranj
Slovenski trg 1
4000 Kranj

Načrt
2 - Načrt krajinske arhitekture

Odgovorni vodja projekta
Karla Jankovič, univ.dipl.inž.kraj.arh. KA - 0865

Vsebina risbe
Oprema
KOŠ ZA SMETI

Odgovorni projektant
Karla Jankovič, univ.dipl.inž.kraj.arh. KA - 0865

Projektanti
Tina Cotič, univ.dipl.inž.arh.
Urška Kranjc, univ.dipl.inž.kraj.arh.
Gaja Trbižan, univ.dipl.inž.kraj.arh.

Številka načrta
6846 - 2

Merilo
1 : 10

Datum
November 2009

Št. risbe
3.4.6

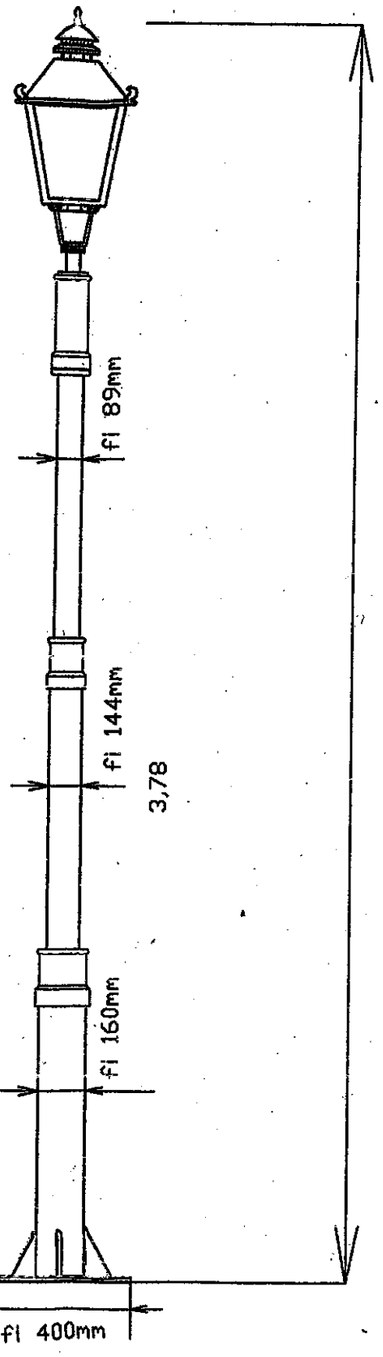

Investitor :	Projektivno podjetje :	Naziv projekta : UREDITEV SLOVENSKEGA TRG
MESTNA OBČINA KRANJ SLOVENSKI TRG 1 4000 KRANJ	LUX, Rok Pirš,s.p. Zasavska cesta 60, Kranj	Naslov risbe : NAČRT KANDELABRA

JR - STENSKA SVETILKA UKO Kropa, tip Kranj

STENSKA SVETILKA UKO Kropa, tip Kranj

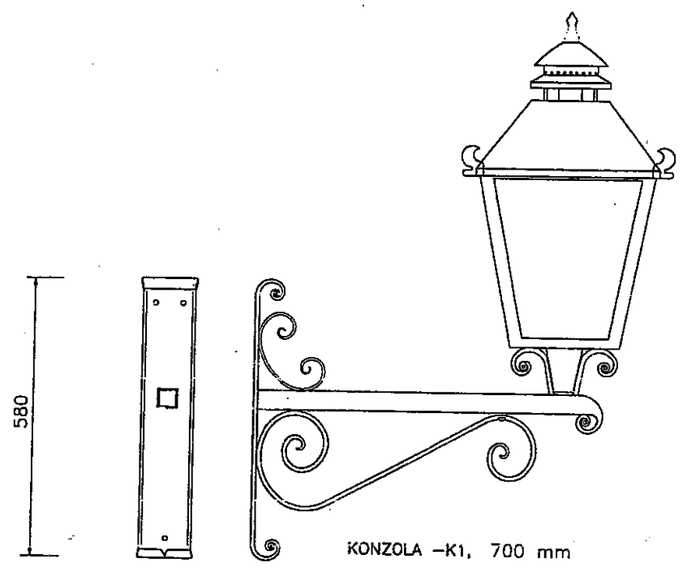

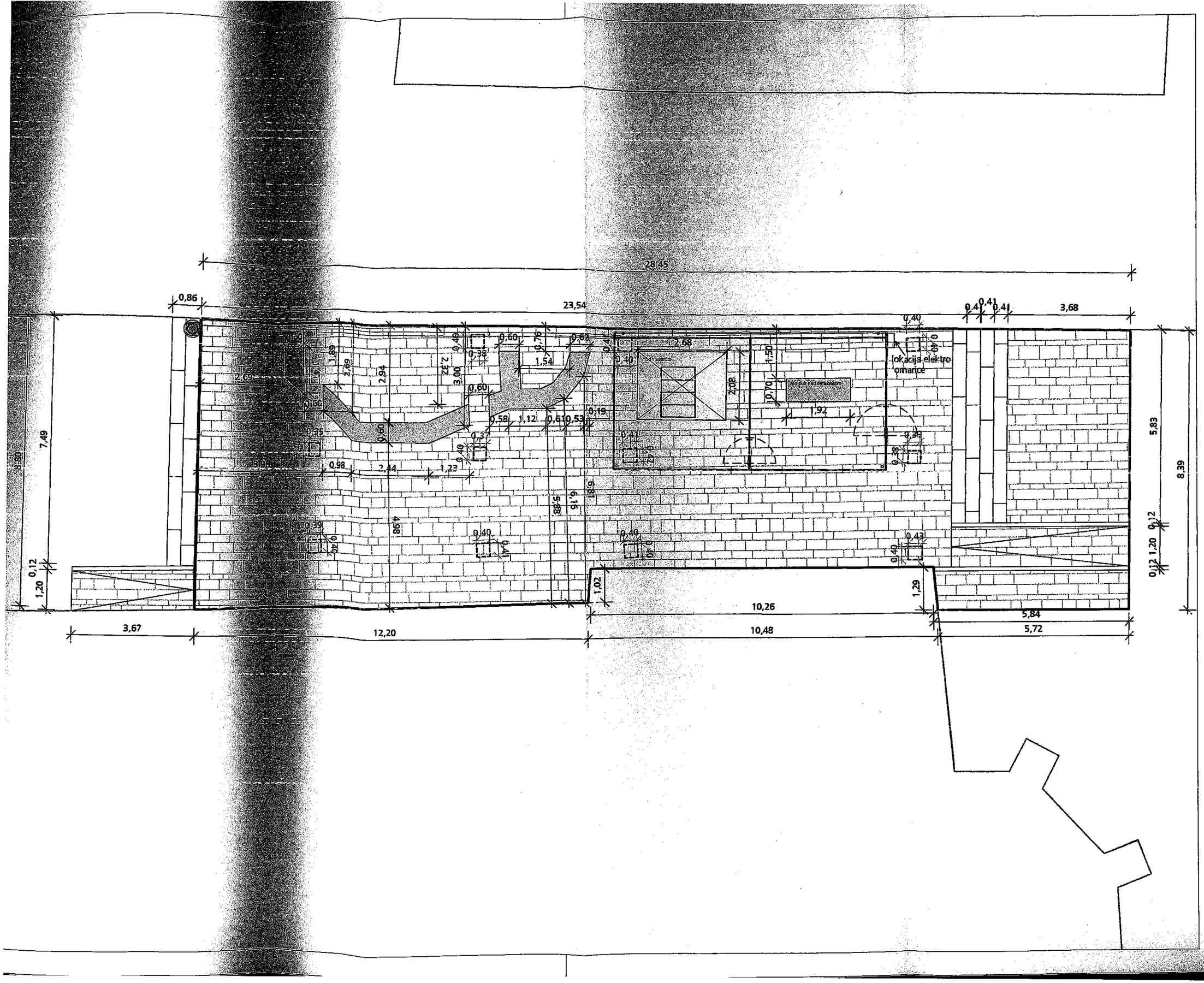

S

LEGENDA:

preboj Al

tlakovan

rekonstr

Spremembe

Projektantsko podjetje

Ljubljans
Verovšk
Ljubljana
Tel 3602
Fax 360

Investitior

Mestna občina Kranj
Slovenski trg 1
4000 Kranj

Odgovorni projektant

Ines Rot, univ.dipl.inž.a

Projektanti, sodelavci

Jakob Klemenčič, univ.
Ana Vidic, abs.arh
Urška Kranjc, univ.dipl

PREREZ A-A

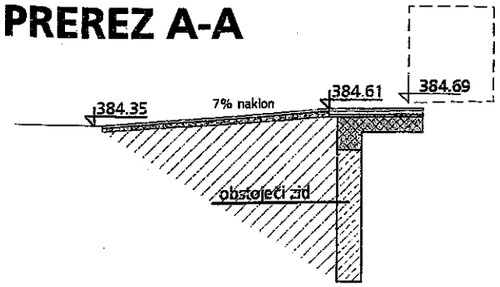

tonalitne plošče	4cm
cementna mleko	
zaščita toplotne izolacije-beton C25/30	6 cm
vodood. topl. izolacija	4 cm
hidroizolacija	0,5 cm
AB plošča	26 cm

PREREZ

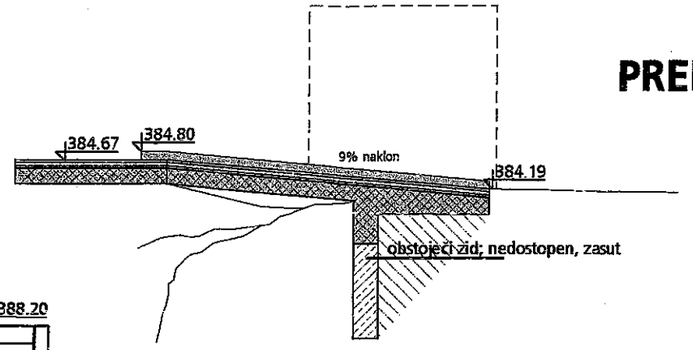

PREREZ C-C

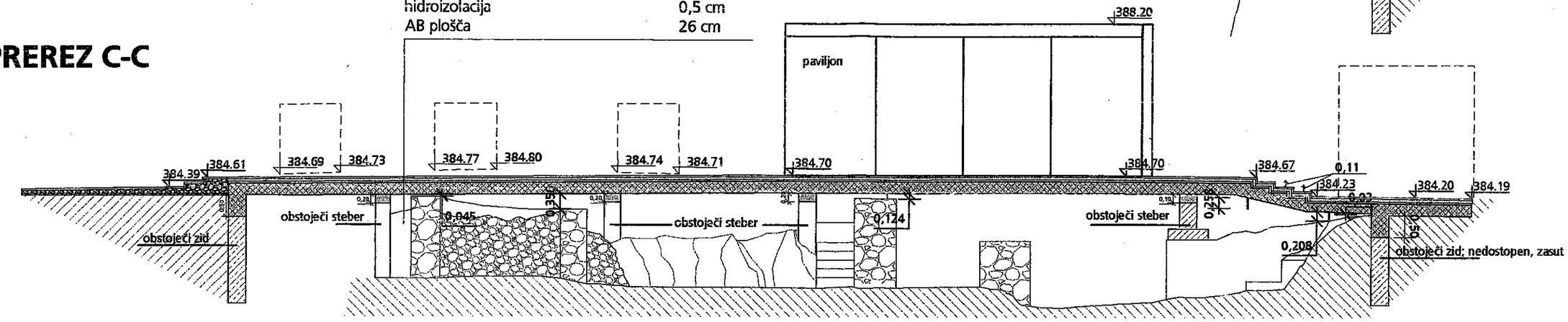

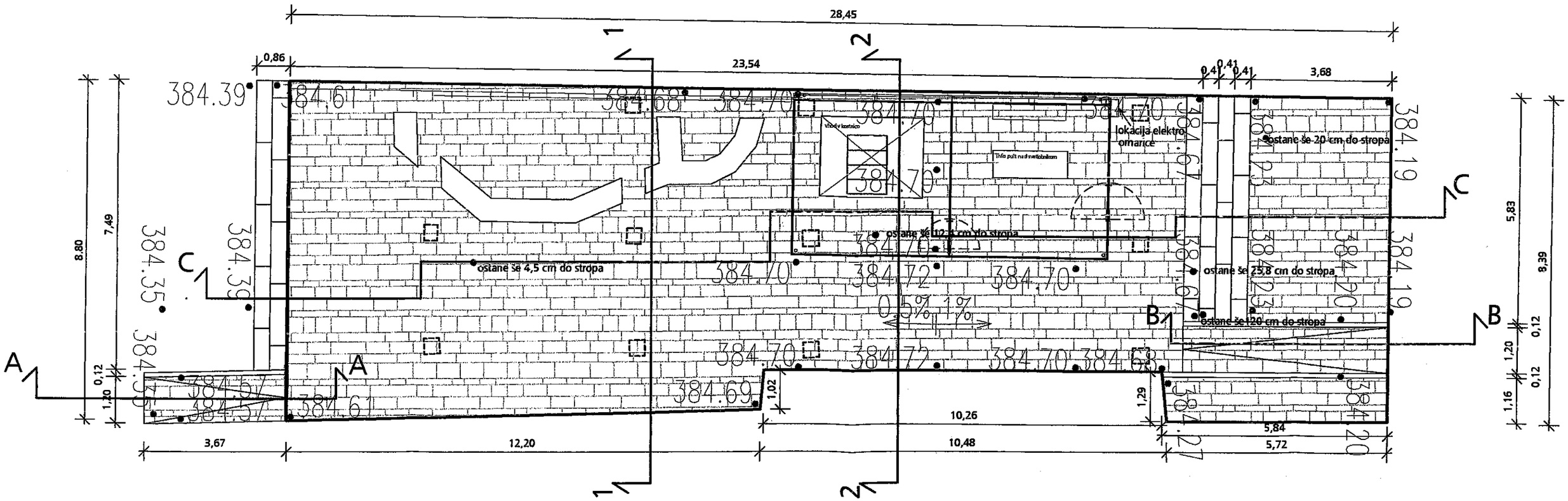

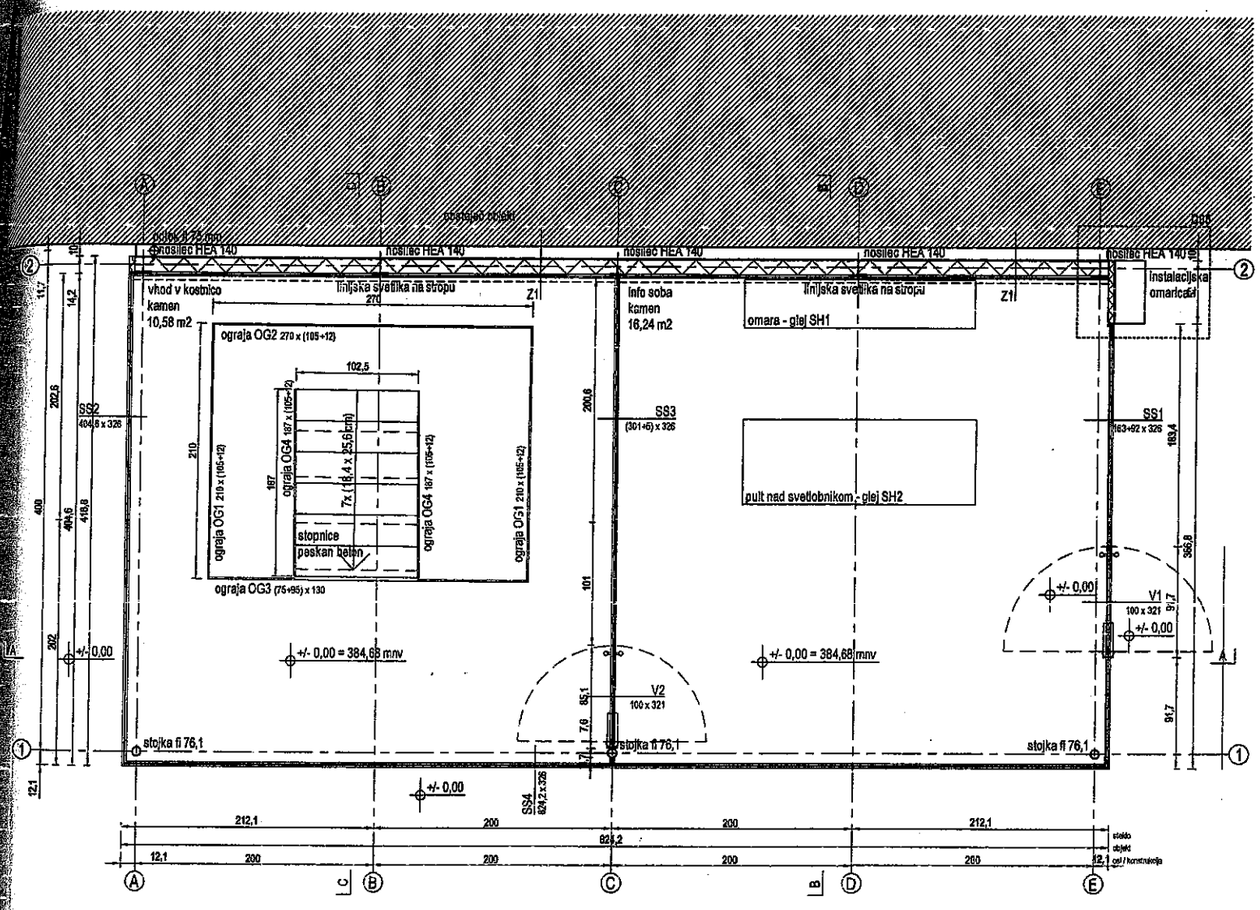

NAVODILA / OPOMBE

- vse višinske kote so relativne glede na izhodiščno ±0,00=384,68 m.n.v.

- pri izvedbi obvezno skupaj gledati PZI projekte arhitekture, gradbenih konstrukcij, strojnih instalacij, elektro instalacij, ter vse priložene sheme in detajle!
- vse mere kontrolirati na licu mesta, vsa neskladja pravočasno uskladiti z arhitektom in ostalimi projektantil
- ob izvedbi obrtniških del nujno gledati vse detajle
- pri izdelavi prebojev nujno gledati projekte instalacij, v primeru morebitnih neskladij pred izvedbo konzultirati arhitekta in odgovorne projektante!
- za izvajanje tlakov obvezno gledati ločen projekt arhitekture
- izvedba oken in vrat je prikazana v posebnih shemah in detajlih
- za vse vidne izvedbe, detajle, barve in materiale je potrebno predložiti vzorec v potrditev arhitektu!
- pozicije vidnih instalacij pred vgradnjo uskladiti z arhitektomi
- na vsa neskladja nujno pravočasno opozoriti in konzultirati odgovorne projektante!

- OSI vedno potekajo osno na konstrukcijske elemente objekta!

OPOMBA:
Risbe v načrtu arhitekture so glavne risbe, po katerih se objekt izvaja. V primeru kakršnihkoli neskladij ostalih načrtov instalacij itd s temi risbami takoj obvestiti odgovornega vodjo projekta ter izvedbo uskladiti z arhitektom in ostalimi projektantil

S

SESTAVE

S1 - ravna nepohodna streha

- zaščita hidroizolacije
  pran prodec v naklonu min 6,0 cm do max ..... **10,0 cm**
  zaključek prodca poravnan z venčno masko
  prodec frakcije 16 - 32 mm
- ločilni sloj: **PES flic 200 g/m2**
- hidroizolacija
  polimer - bitumenska, dvoslojna (aPP) ..... **1,0 cm**
  po zahtevah euro smernic in SIST DIN 52133,
  npr.: **SCUDOPLUS 5**, 2x ali enakovredno
- podlaga HI - vodoodporne OSB plošče .... 2,5 cm
  plošče v naklonu 1%, na naklon. konstrukciji
- toplotna izolacija
  mineralna volna Tarvol DP-5 ..... **14.0 cm**
  po SIST EN 12667, = 0.037 W/(m.K)
  položena med jekleno konstrukcijo,
- parna zapora
  AL/ PE folija, sd= min. 500m
  npr. **GEFITAS AL 1/30G** ali enakovredno
  folija je mehansko pritrjena na profile!
- podkonstrukcija stropne obloge
  horizontalana sistemska Alu. podkonstrukcija ..... **3.0 cm**
- stropna obloga
  vlagoodporne plošče FERMACELL, ... **1,5 cm**
  vijačena na sistemski podkonstrukciji iz Alu. profilov.

29,5 cm

Z1 - stena proti sosednjemu objektu

- fasadna obloga
  vodoodporna plošča 1x1.5 cm ..... **1. 5 cm**
  npr. **Fermacell**, nalepljene na HEA profile
  ali na podkonstrukcija iz tankostenskih poc.jekl.
  profilov - po specifikaciji proizvajalca
  podkonstrukcija položena med konstrukcijo in TI
- toplotna izolacija
  mineralna volna po SIST EN 13162..... **14.0 cm***
  λ = 0.035 W/(m.K), ρ= 60-80 kg/m2j
  npr.: TERVOL FP035 ali enakovredno
  položena med HEA konstrukcijo
- parna zapora
  Alupak folija AL/PE folija
- stenska obloga
  amajlirano steklo ..... **1.0 cm**
  vpeto horizontalno v inox steklarske profile,
  vertikalno - stik kitan

16,5 cm

* v pasu 60 cm od tal je toplotna izolacija ekstrudirani polistiren XPS d=14 cm, npr BASF Styrodur 3035 CS

Spremembe | Datum in podpis

Projektantsko podjetje
Ljubljanski urbanistični zavod d.d.
Verovškova ulica 64
Ljubljana
Tel 3602- 400
Fax 3602 - 401

Naziv objekta
Rekonstrukcija zgornje pološče kostnice in postavitev paviljona v mestnem jedru Kranja

Vrsta projektne dokumentacije: PZI
Številka projekta: 6893

Investitior
Mestna občina Kranj
Slovenski trg 1
4000 Kranj

Načrt
Načrt arhitekture

Vsebina risbe
Tloris pritličja

Odgovorni projektant
Tomaž Čeligoj, univ.dipl.inž.arh. A–1267

Projektanti, sodelavci
Davorin Počivašek, univ.dipl.inž.arh.

Številka načrta: 6893 – AP
Merilo: 1:50
Datum: februar 2010
Št. risbe: 02

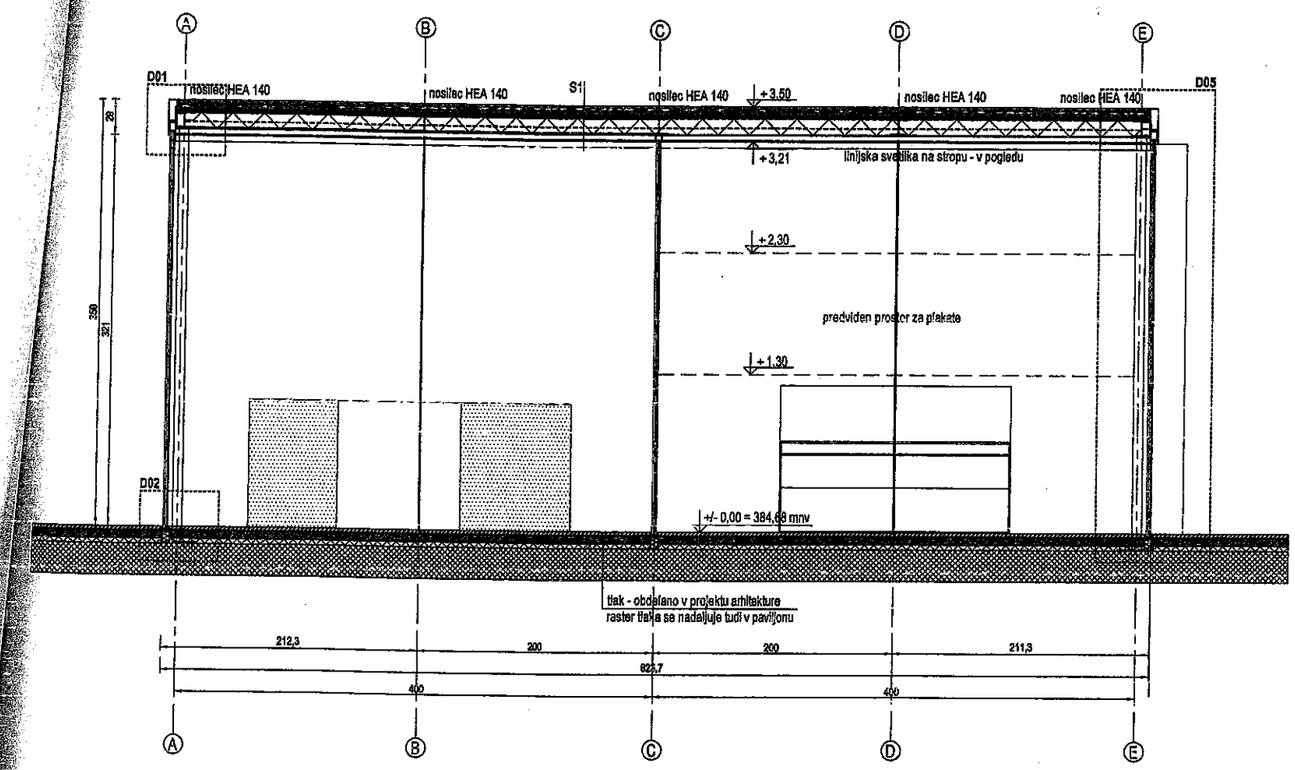

NAVODILA / OPOMBE

- vse višinske kote so relativne glede na izhodiščno ±0,00=384,68 m.n.v.

- pri izvedbi obvezno skupaj gledati PZI projekte arhitekture, gradbenih konstrukcij, strojnih instalacij, elektro instalacij, ter vse priložene sheme in detajle!
- vse mere kontrolirati na licu mesta, vsa neskladja pravočasno uskladiti z arhitektom in ostalimi projektanti!
- ob izvedbi obrtniških del nujno gledati vse detajle
- pri izdelavi prebojev nujno gledati projekte instalacij, v primeru morebitnih neskladij pred izvedbo konzultirati arhitekta in odgovorne projektante!
- za izvajanje tlakov obvezno gledati ločen projekt arhitekture
- izvedba oken in vrat je prikazana v posebnih shemah in detajlih
- za vse vidne izvedbe, detajle, barve in materiale je potrebno predložiti vzorec v potrditev arhitektu!
- pozicije vidnih instalacij pred vgradnjo uskladiti z arhitektom!
- na vsa neskladja nujno pravočasno opozoriti in konzultirati odgovorne projektante!

- OSI vedno potekajo osno na konstrukcijske elemente objekta!

OPOMBA:
Risbe v načrtu arhitekture so glavne risbe, po katerih se objekt izvaja. V primeru kakršnihkoli neskladij ostalih načrtov instalacij itd s temi risbami takoj obvestiti odgovornega vodjo projekta ter izvedbo uskladiti z arhitektom in ostalimi projektanti!

SESTAVE

S1 - ravna nepohodna streha

- zaščita hidroizolacije
  pran prodec v naklonu min 6,0 cm do max ..... **10,0 cm**
  zaključek prodca poravnan z venčno masko
  prodec frakcije 16 - 32 mm
- ločilni sloj: **PES filc** 200 g/m2
- hidroizolacija
  polimer - bitumenska, dvoslojna (aPP) ..... **1,0 cm**
  po zahtevah euro smernic in SIST DIN 52133,
  npr.: **SCUDOPLUS 5**, 2x ali enakovredno
- podlaga HI - vodoodporne OSB plošče .... 2,5 cm
  plošče v naklonu 1%, na naklon. konstrukciji
- toplotna izolacija
  mineralna volna **Tervol DP-5** ..... **14.0 cm**
  po SIST EN 12667, = 0.037 W/(m.K)
  položena med jekleno konstrukcijo,
- parna zapora
  AL/ PE folija, sd= min. 500m
  npr. **GEFITAS AL 1/30G** ali enakovredno
  folija je mehansko pritrjena na profile
- podkonstrukcija stropne obloge
  horizontalna sistemska Alu. podkonstrukcija ..... **3.0 cm**
- stropna obloga
  vlagoodporne plošče FERMACELL, ... **1,5 cm**
  vijačena na sistemski podkonstrukciji iz Alu. profilov.

29,5 cm

Z1 - stena proti sosednjemu objektu

- fasadna obloga
  vodoodporna plošča 1x1.5 cm ..... **1. 5 cm**
  npr. **Fermacell**, nalepljene na HEA profile
  ali na podkonstrukcija iz tankostenskih pocinkanih
  profilov - po specifikaciji proizvajalca
  podkonstrukcija položena med konstrukcijo in TI
- toplotna izolacija
  mineralna volna po SIST EN 13162..... **14.0 cm***
  [l = 0.035 W/(m.K), ρ= 60-80 kg/m2]
  npr.: TERVOL FP035 ali enakovredno
  položena med HEA konstrukcijo
- parna zapora
  Alupak folija AL/PE folija
- stenska obloga
  emajlirano steklo ..... **1.0 cm**
  vpeto horizontalno v inox steklarske profile,
  vertikalno - stik kitan

16,5 cm

* v pasu 60 cm od tal je toplotna izolacija ekstrudirani polistiren XPS d=14 cm, npr BASF Styrodur 3035 CS

Spremembe

Datum in podpis

Projektantsko podjetje **Ljubljanski urbanistični zavod d.d.** **Verovškova ulica 64** **Ljubljana** **Tel 3602- 400** **Fax 3602 - 401**	Naziv objekta Rekonstrukcija zgornje pološče kostnice in postavitev paviljona v mestnem jedru Kranja
	Vrsta projektne dokumentacije: PZI Številka projekta: 6893
Investitior Mestna občina Kranj Slovenski trg 1 4000 Kranj	Načrt Načrt arhitekture
	Vsebina risbe Prerez A – A
Odgovorni projektant Tomaž Čeligoj, univ.dipl.inž.arh. A–1267	
Projektanti, sodelavci Davorin Počivašek, univ.dipl.inž.arh.	Številka načrta: 6893 – AP Merilo: 1:50
	Datum: februar 2010 Št. risbe: 04

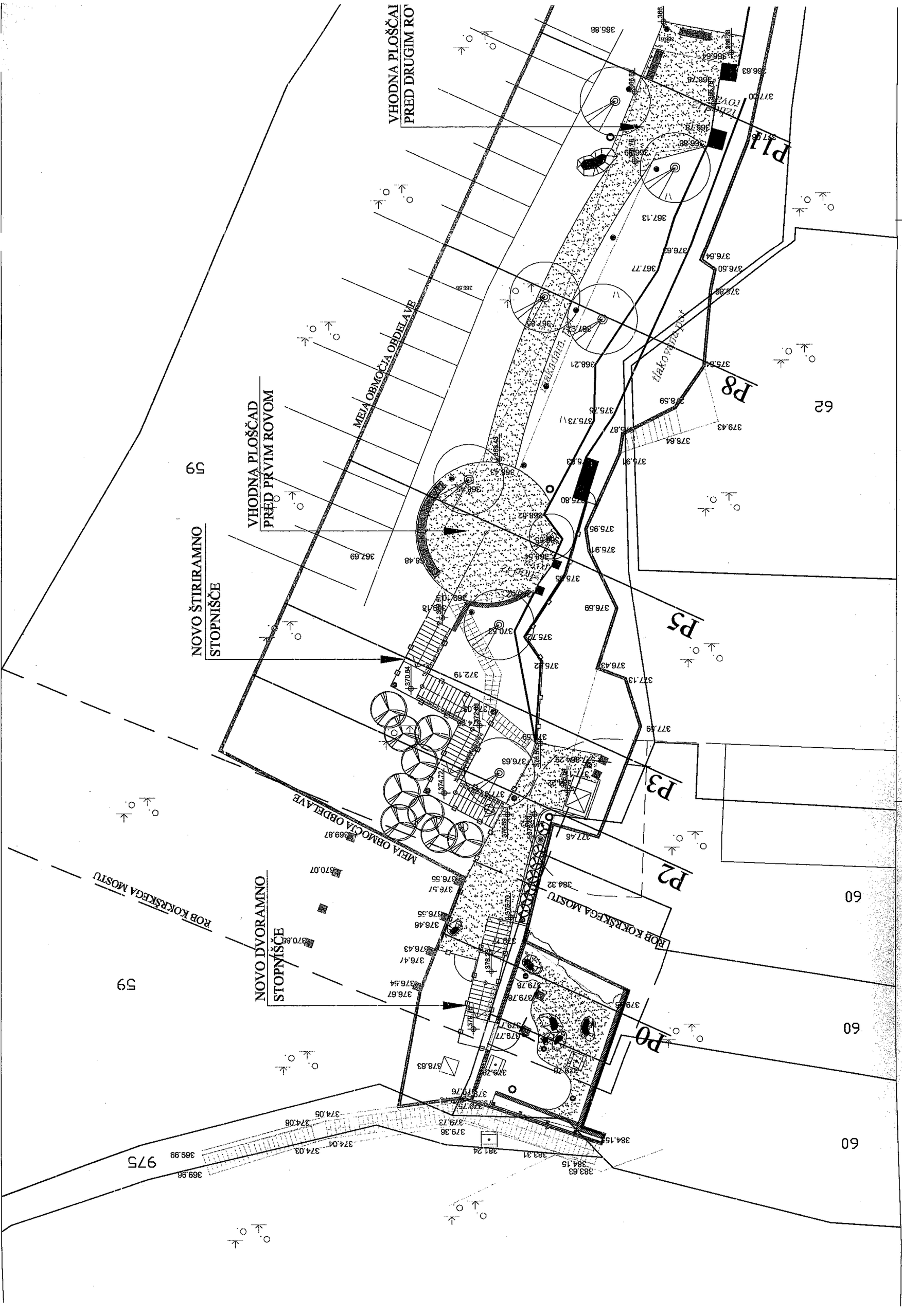

VHODNA PLOŠČAD
PRED DRUGIM RO
VHODNA PLOŠČAD
PRED PRVIM ROVOM
NOVO ŠTIRIRAMNO
STOPNIŠČE
NOVO DVORAMNO
STOPNIŠČE
MEJA OBMOČJA OBDELAVE
MEJA OBMOČJA OBDELAVE
ROB KOKRŠKEGA MOSTU
ROB KOKRŠKEGA MOSTU
P0
P2
P3
P5
P8
P11
59
59
60
60
60
62
975

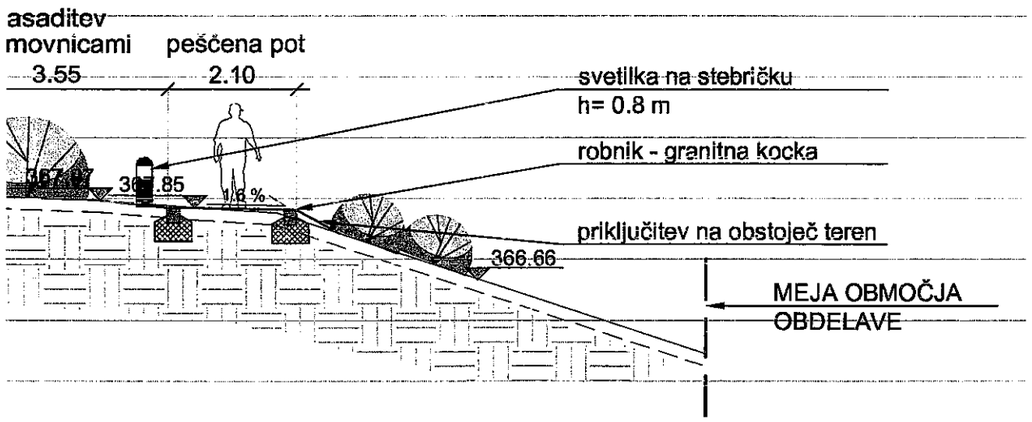
asaditev
movnicami
3.55
peščena pot
2.10
svetilka na stebričku
h= 0.8 m
robnik - granitna kocka
1.6 %
priključitev na obstoječ teren
366.66
MEJA OBMOČJA
OBDELAVE

P11

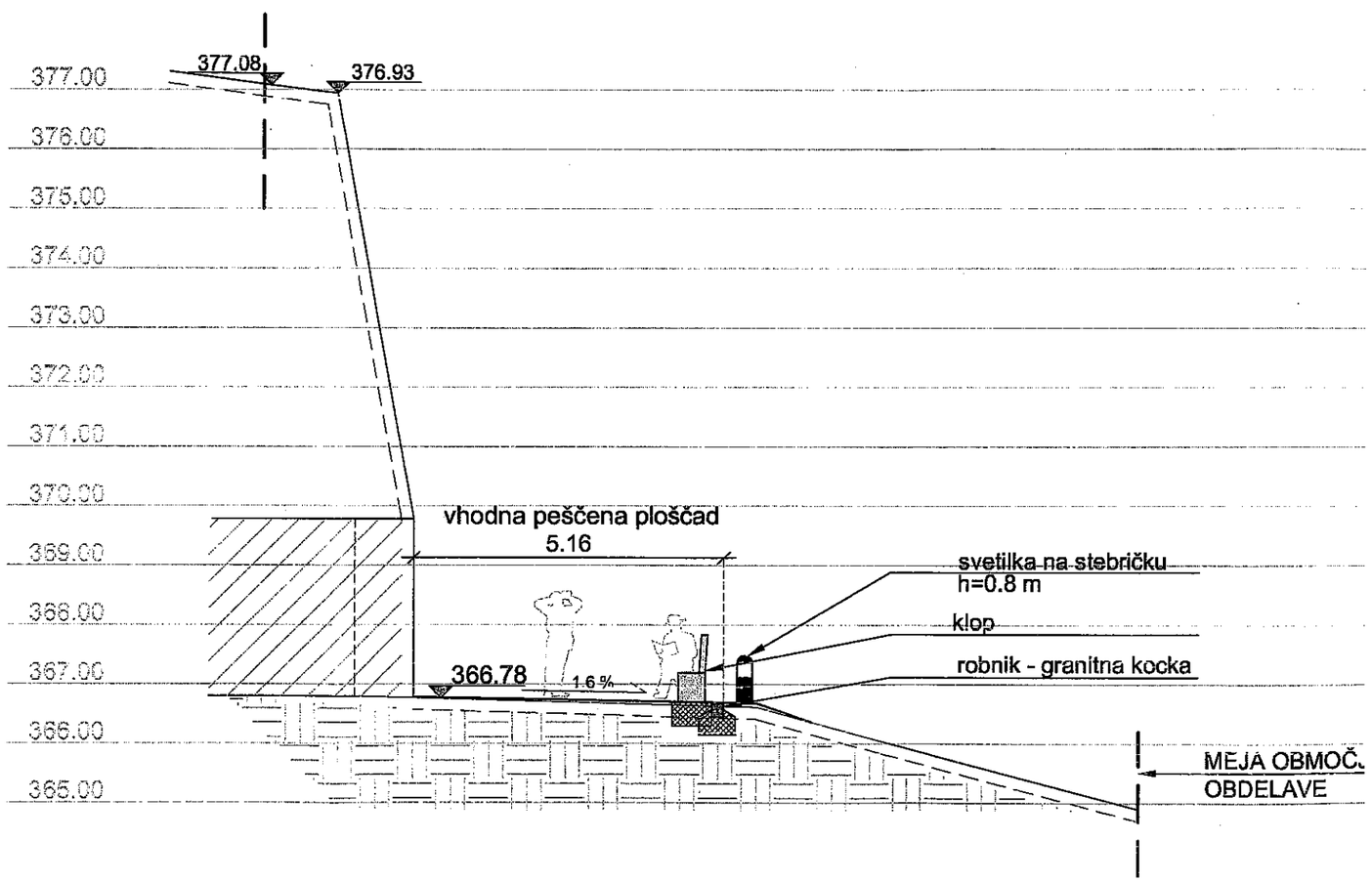
377.08
376.93
377.00
376.00
375.00
374.00
373.00
372.00
371.00
370.00
369.00
368.00
367.00
366.00
365.00
vhodna peščena ploščad
5.16
svetilka na stebričku
h=0.8 m
klop
robnik - granitna kocka
366.78
1.6 %
MEJA OBMOČ.
OBDELAVE
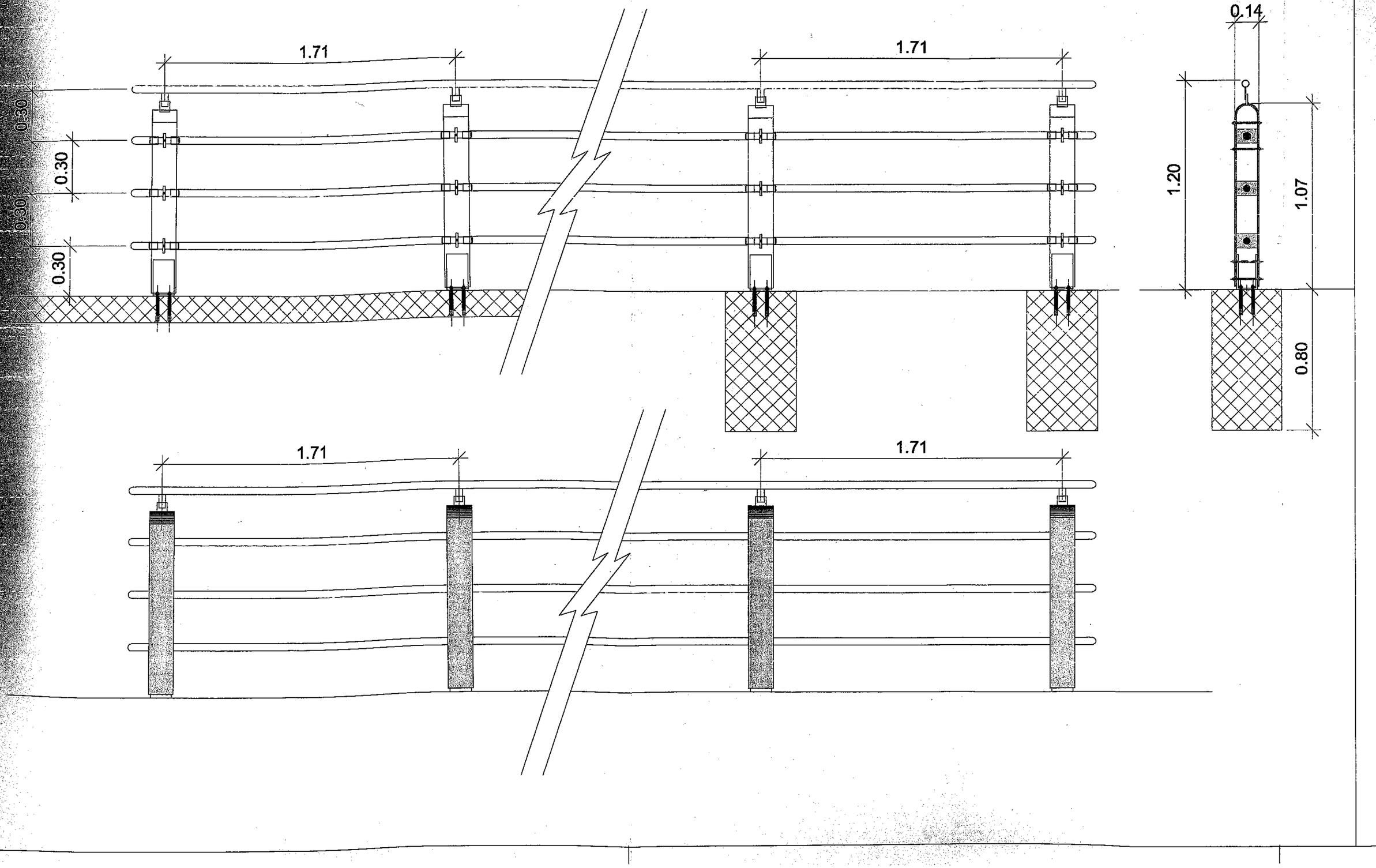
OGRAJA - NARIS